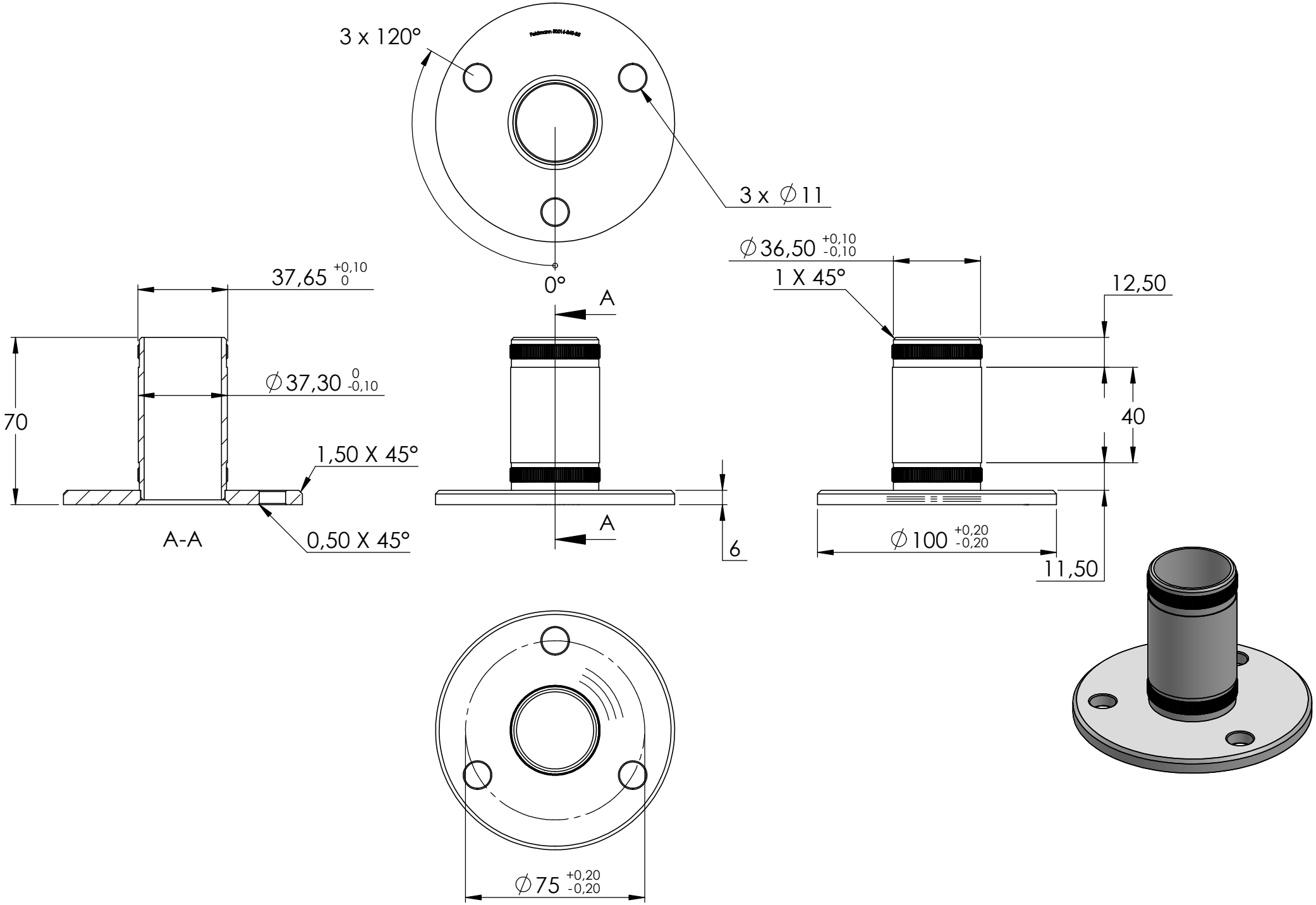
3 x 120°
3 x ∅11
0°
∅36,50 +0,10 -0,10
1 X 45°
12,50
37,65 +0,10 0
A
∅37,30 0 -0,10
70
40
1,50 X 45°
A
A-A
0,50 X 45°
6
∅100 +0,20 -0,20
11,50
∅75 +0,20 -0,20

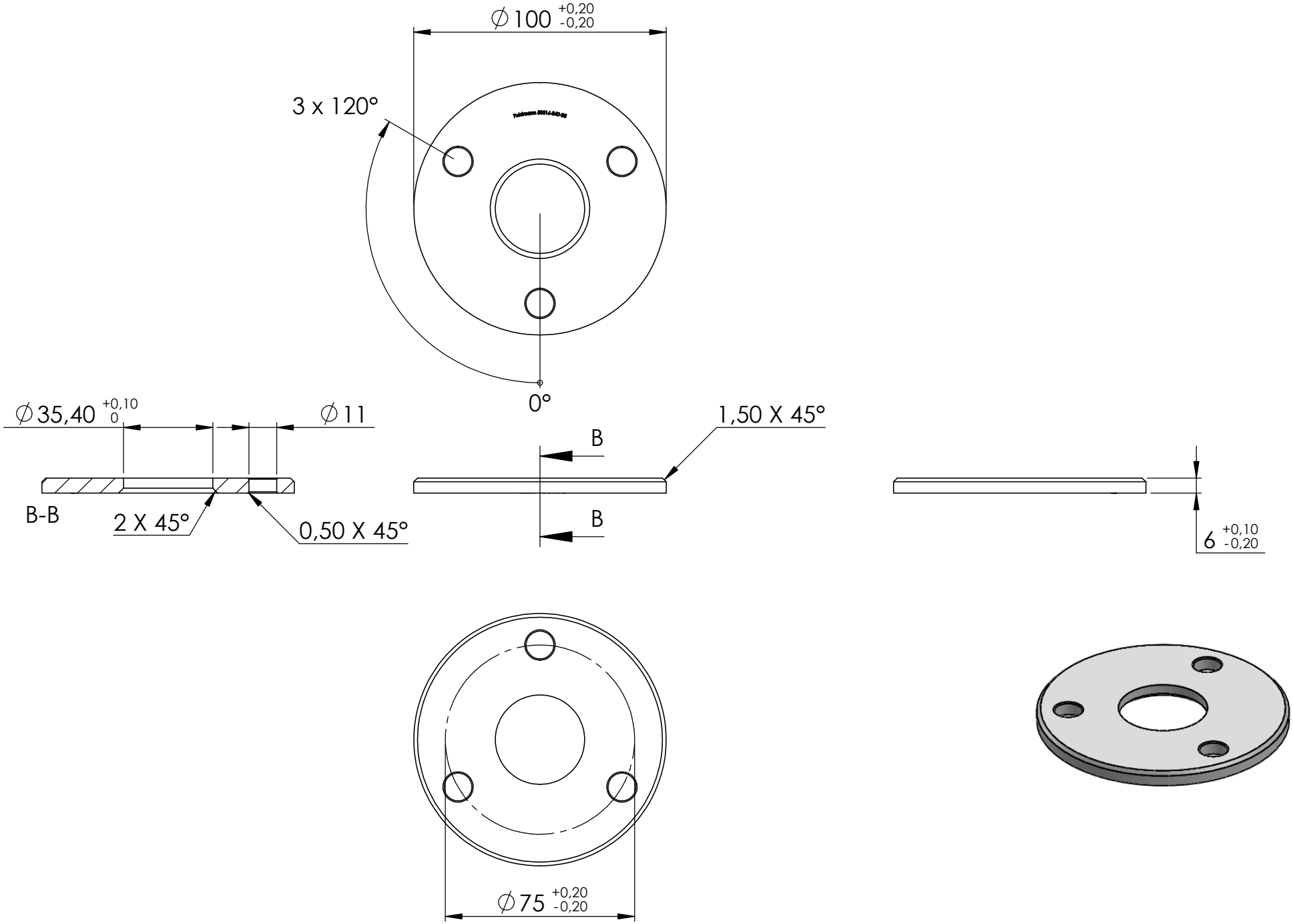
∅100 +0,20 -0,20
3 x 120°
0°
∅35,40 +0,10 0
∅11
B-B
2 X 45°
0,50 X 45°
B
B
1,50 X 45°
6 +0,10 -0,20
∅75 +0,20 -0,20

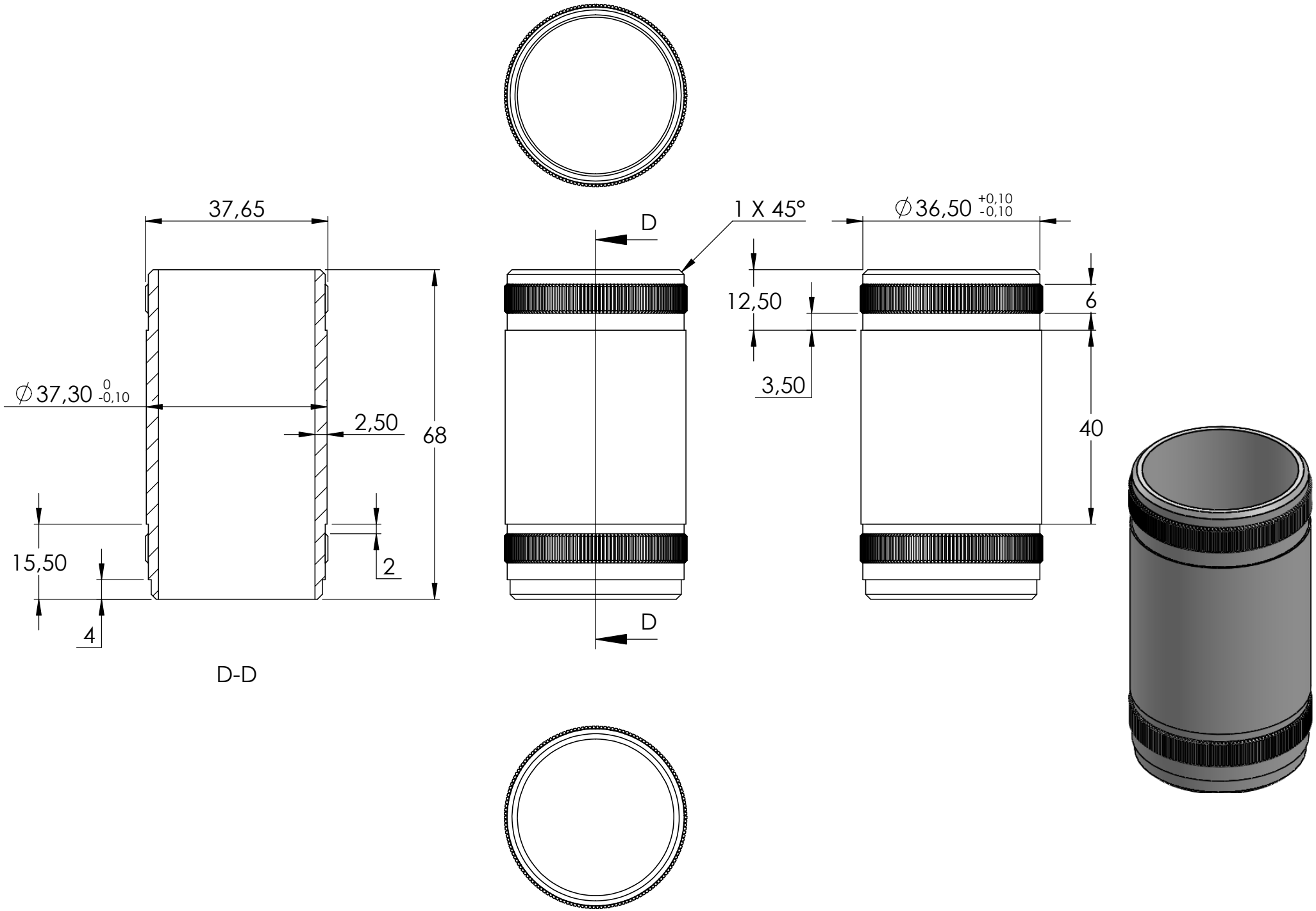
37,65
∅37,30 0 -0,10
2,50
68
15,50
2
4
D-D
D
1 X 45°
D
∅36,50 +0,10 -0,10
12,50
6
3,50
40

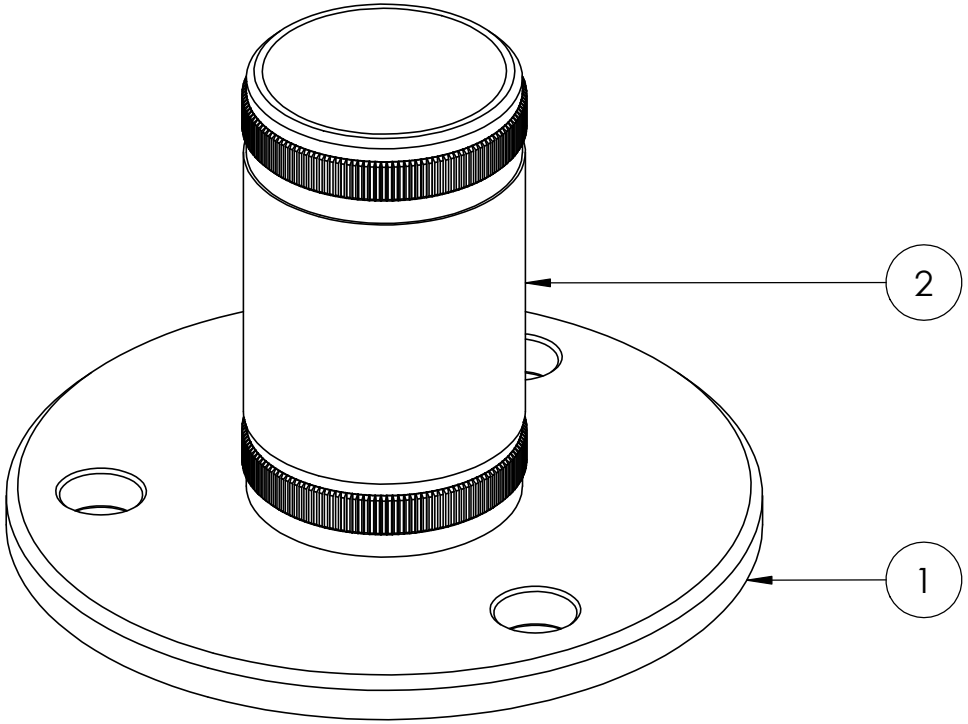
2
1