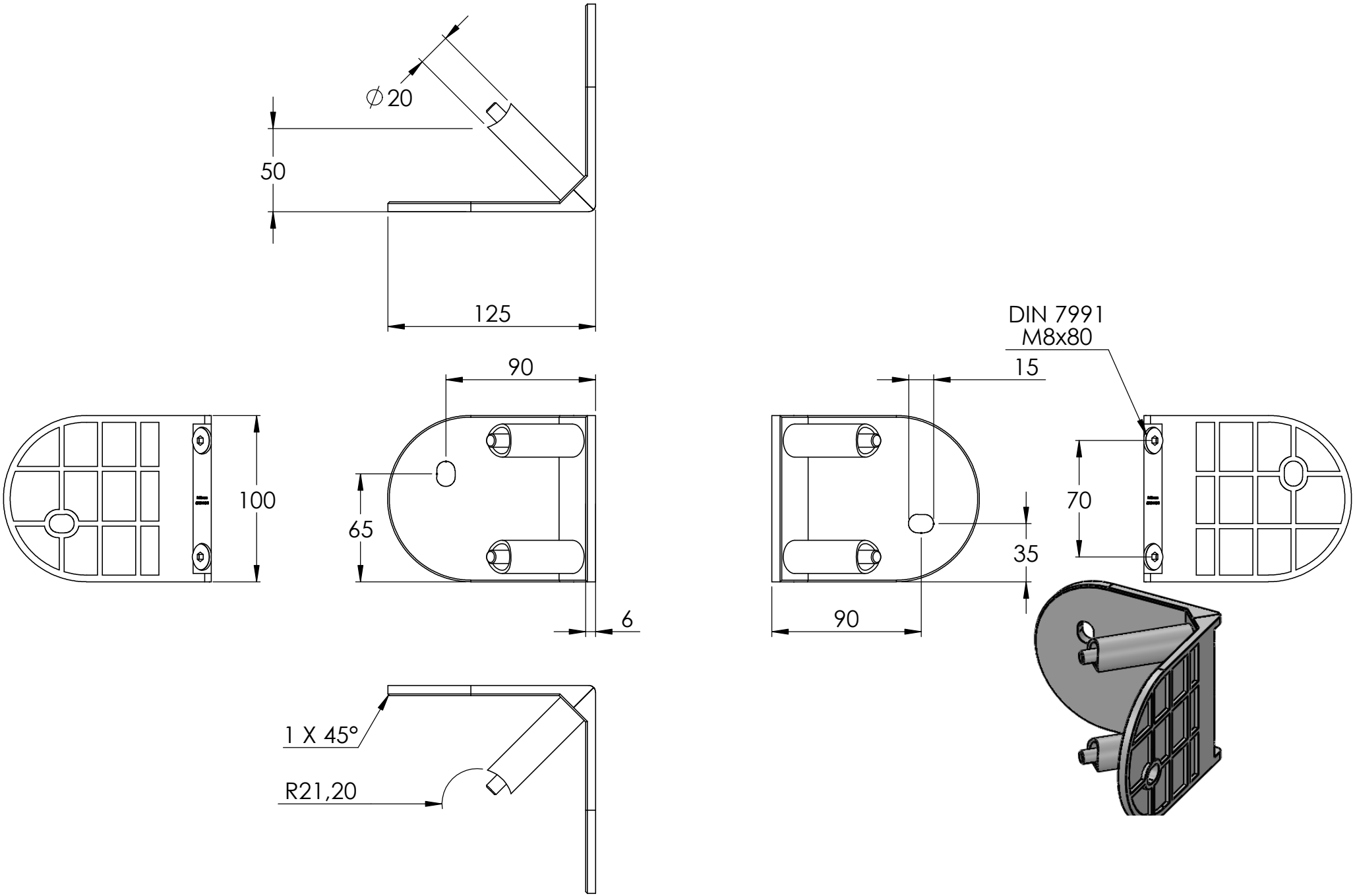
∅20
50
125
90
100
65
6
1 X 45°
R21,20
DIN 7991
M8x80
15
70
35
90

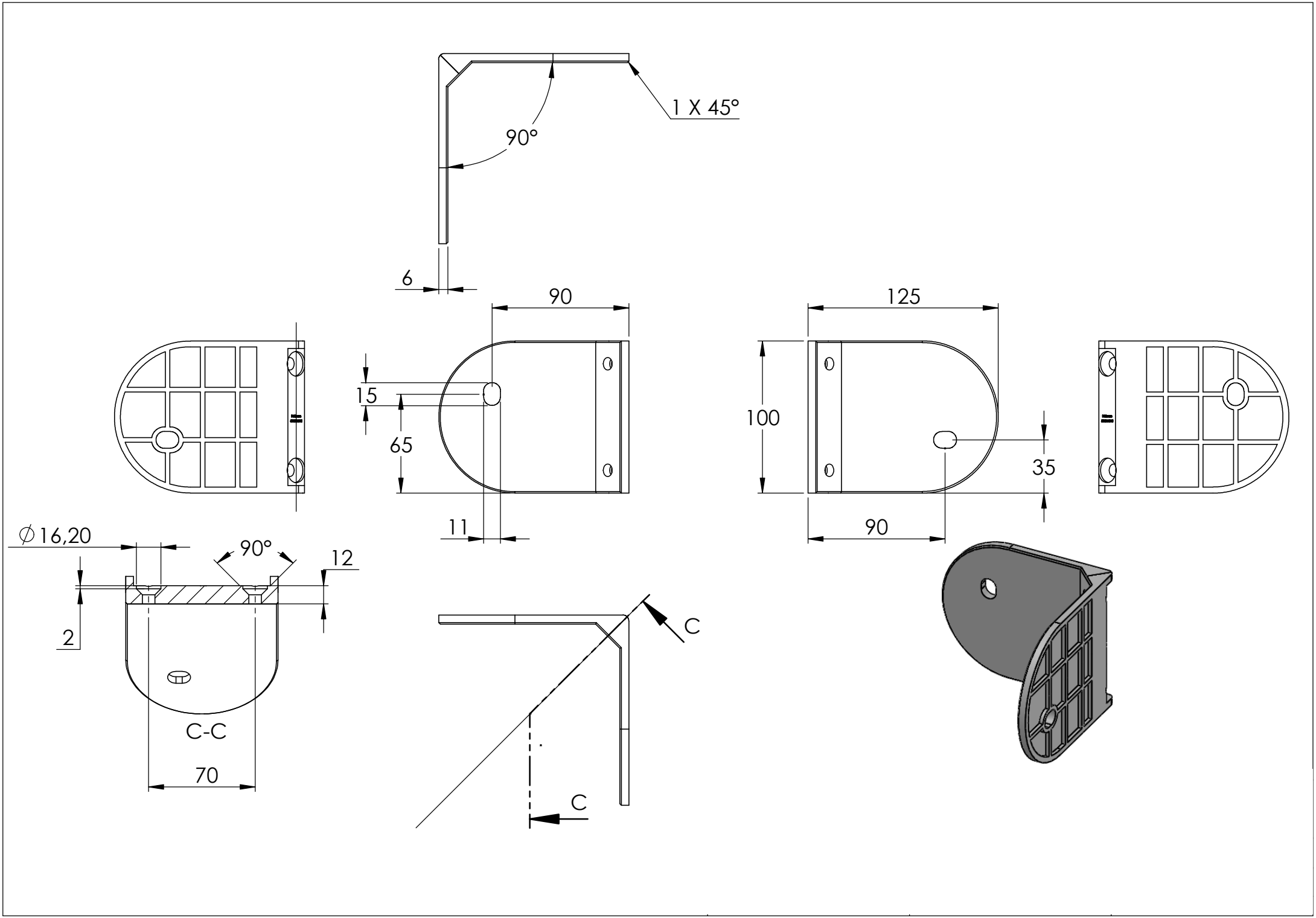
1 X 45°
90°
6
90
125
15
65
100
35
11
90
∅16,20
90°
12
2
C-C
70
C
C

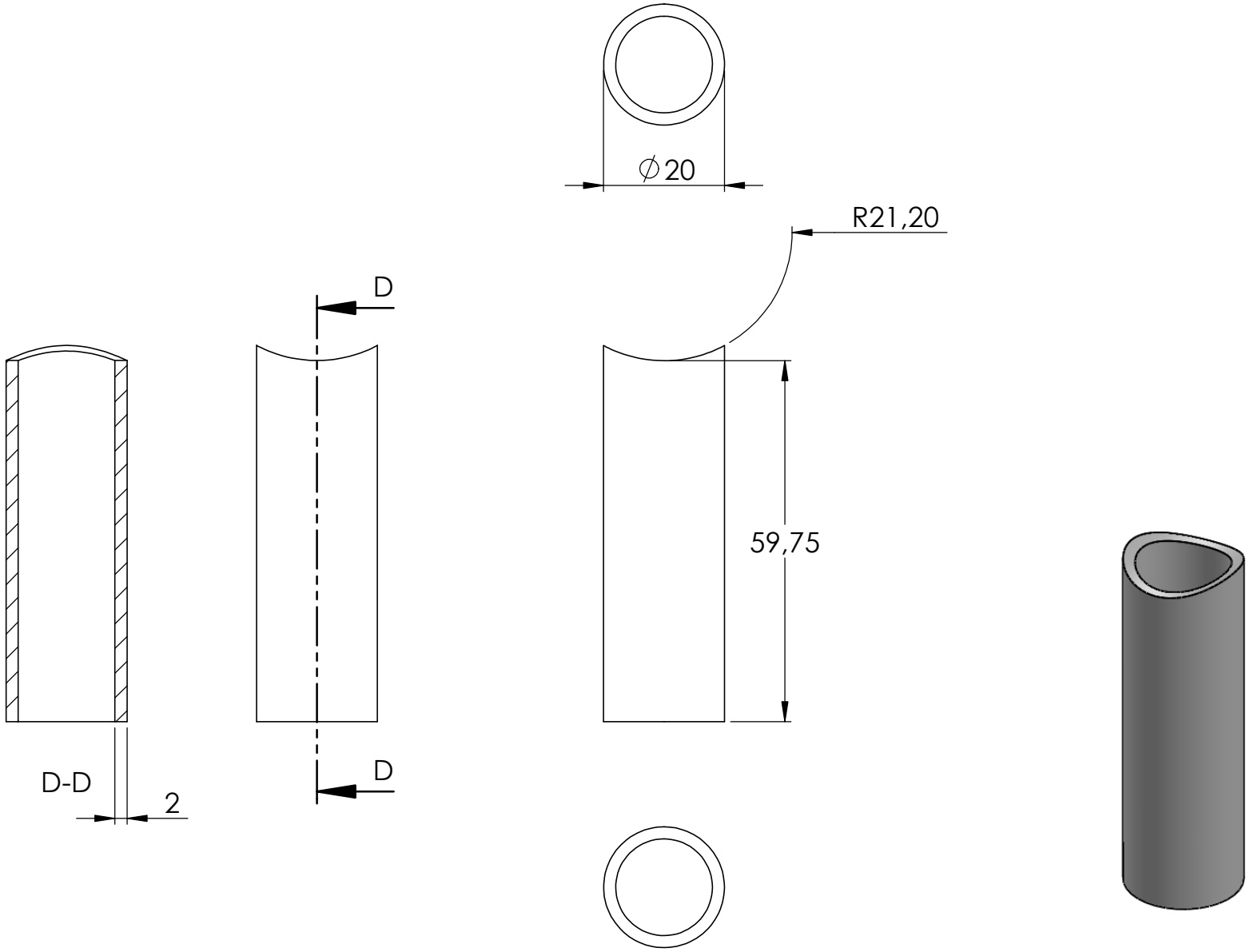
∅20
R21,20
D
D
59,75
D-D
2

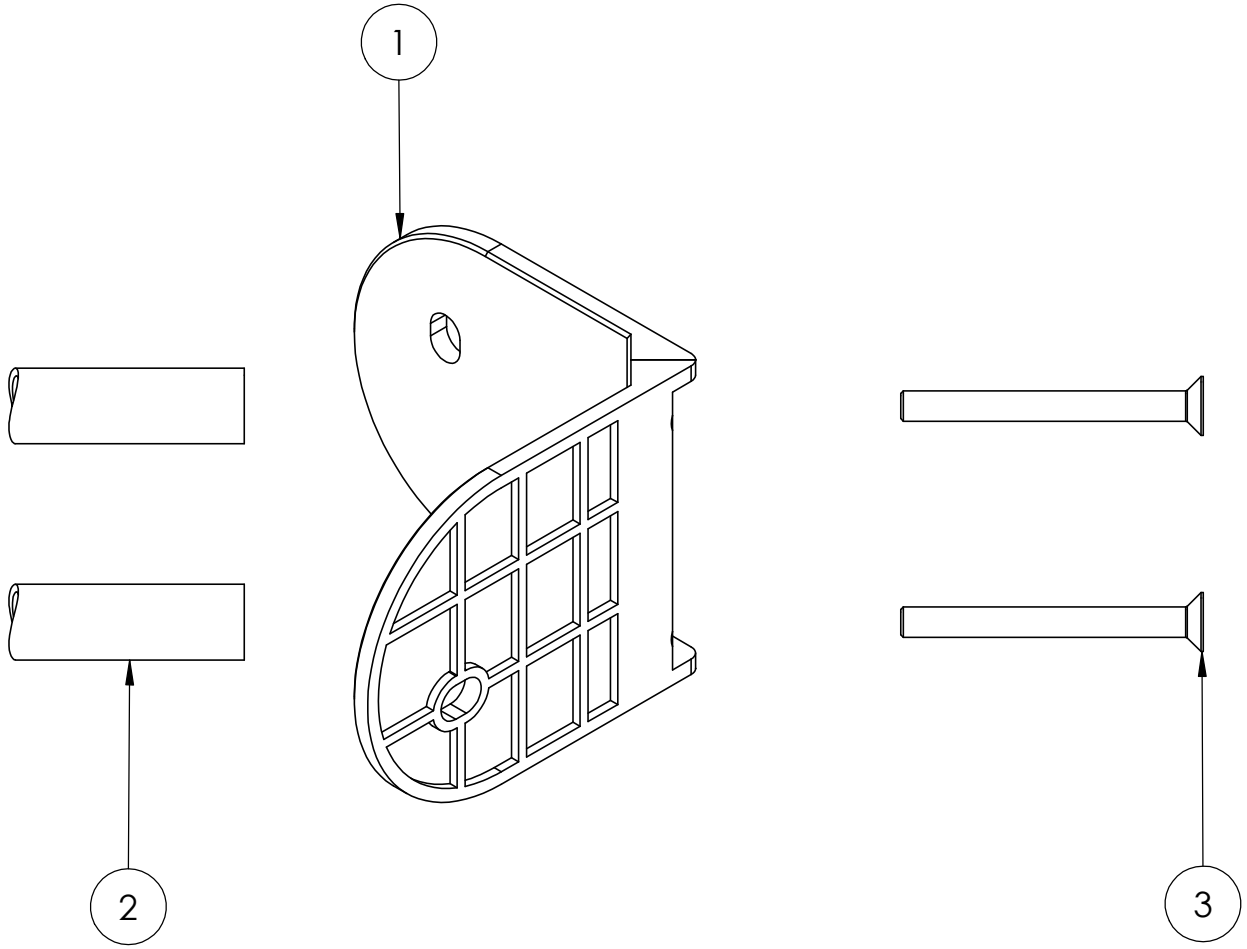
1
2
3