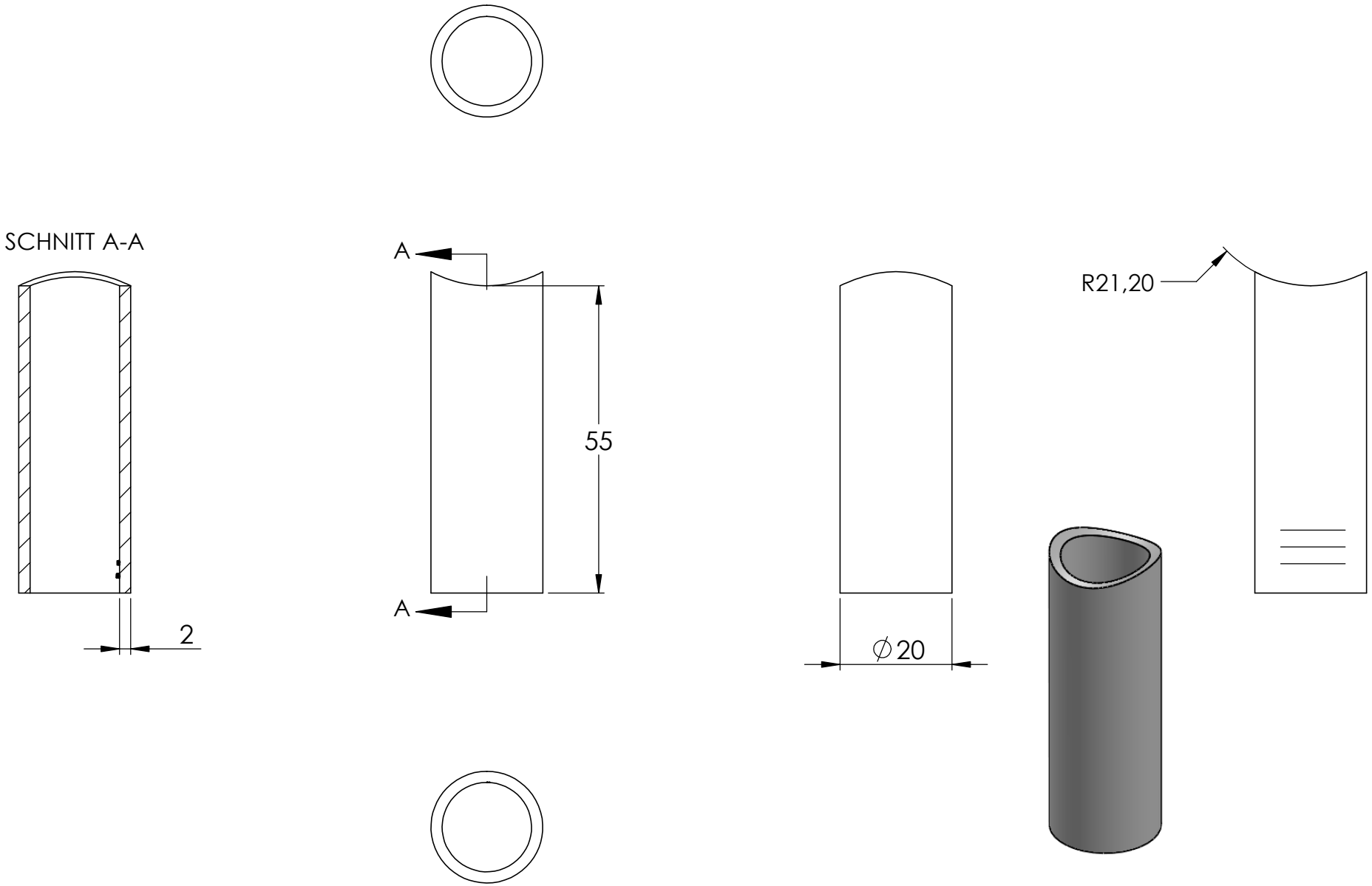
SCHNITT A-A
2
A
A
55
⌀20
R21,20