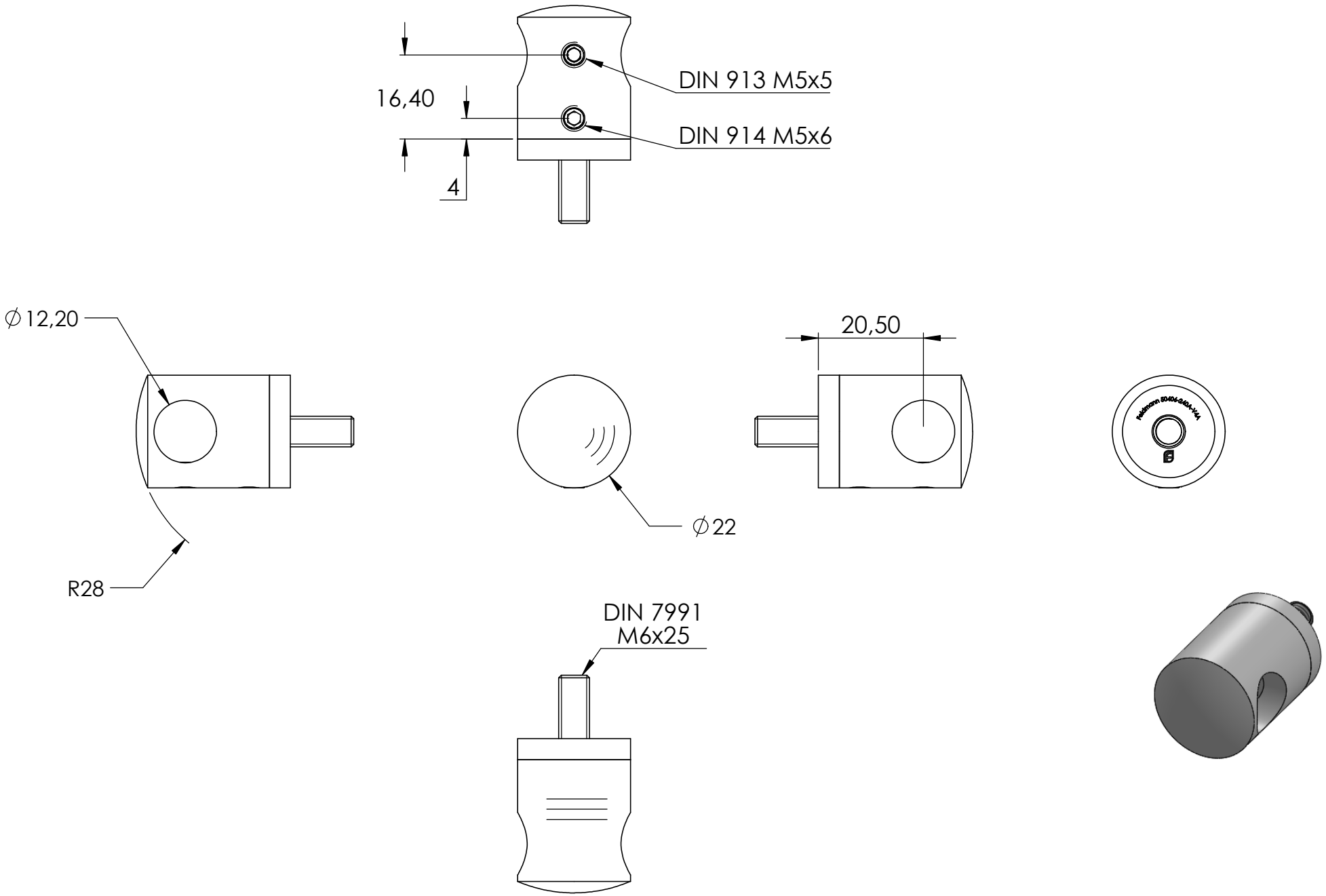
DIN 913 M5x5
16,40
DIN 914 M5x6
4
∅12,20
20,50
∅22
R28
DIN 7991
M6x25

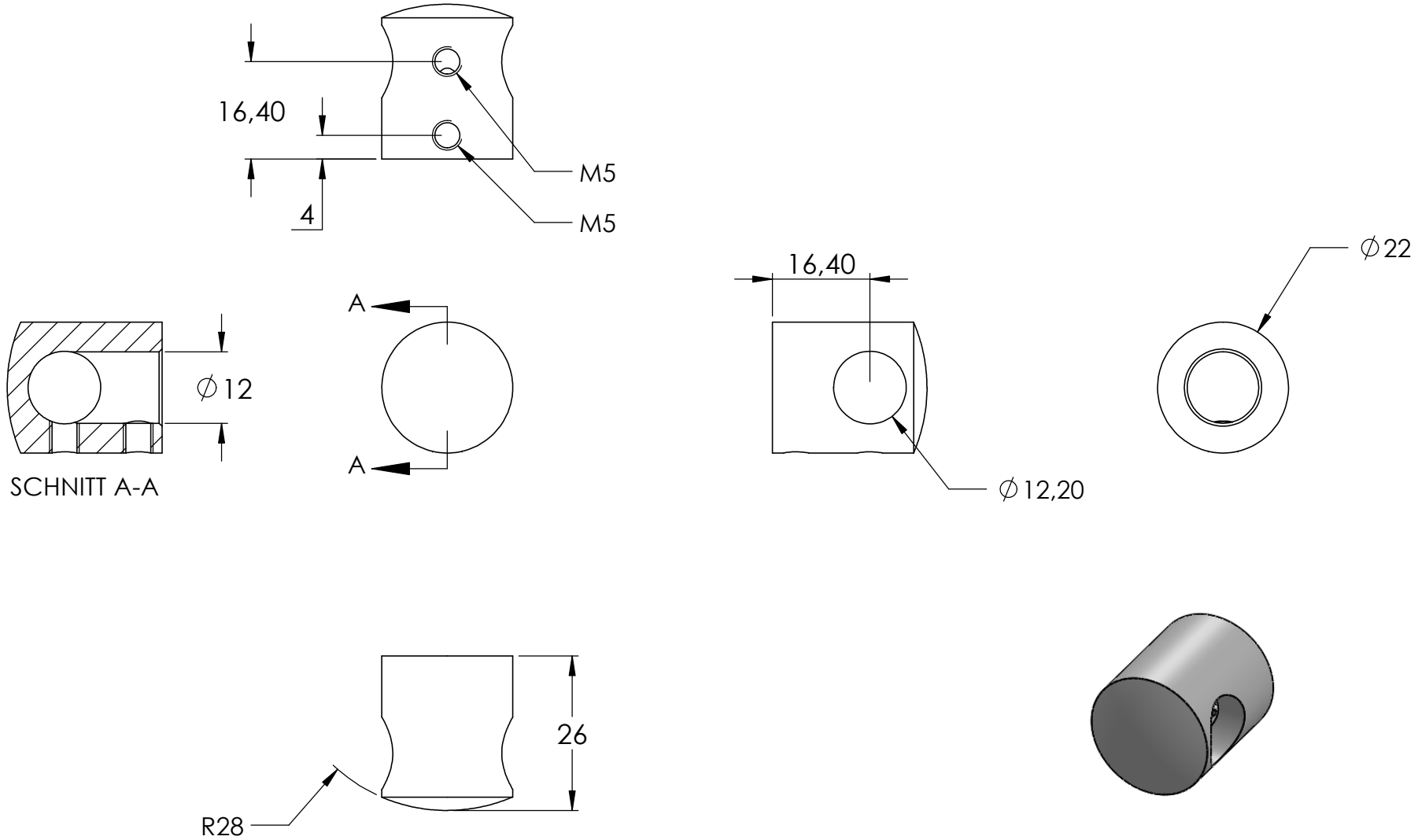
16,40
4
M5
M5
A
A
∅12
SCHNITT A-A
16,40
∅12,20
∅22
26
R28

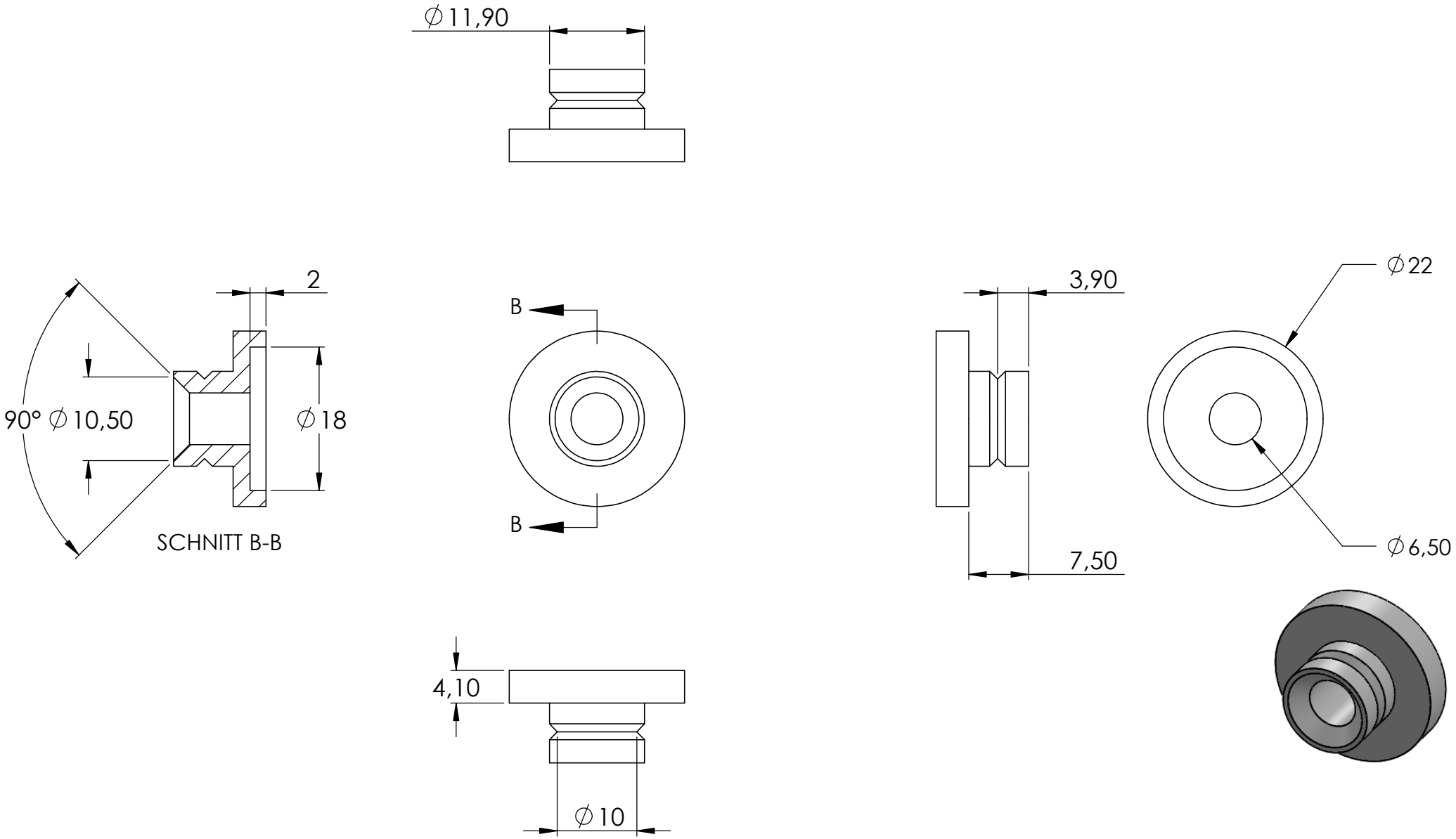
∅11,90
2
90° ∅10,50
∅18
SCHNITT B-B
B
B
3,90
7,50
∅22
∅6,50
4,10
∅10
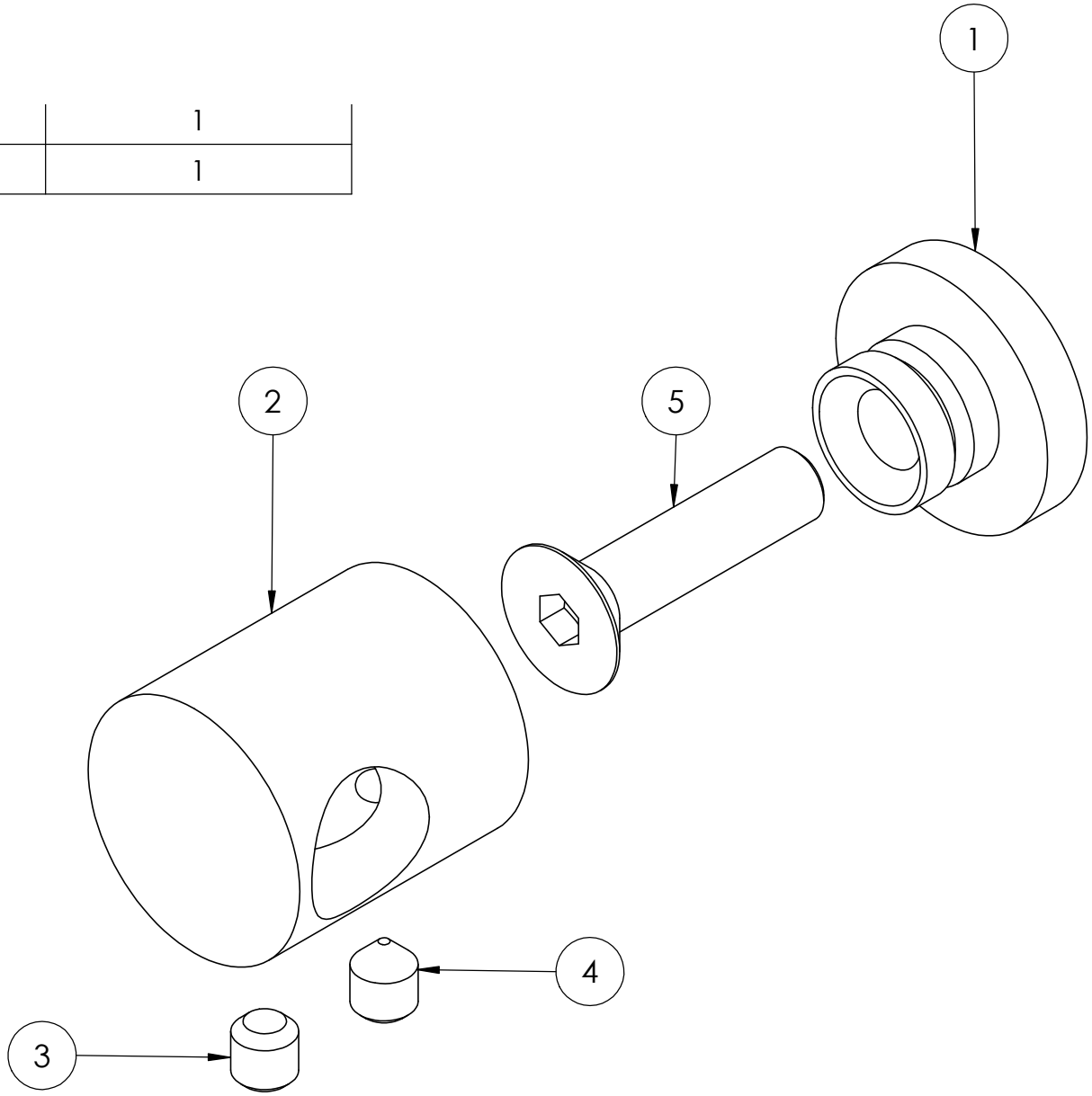
4	DIN 914 M5x6	1
5	M6x25	1