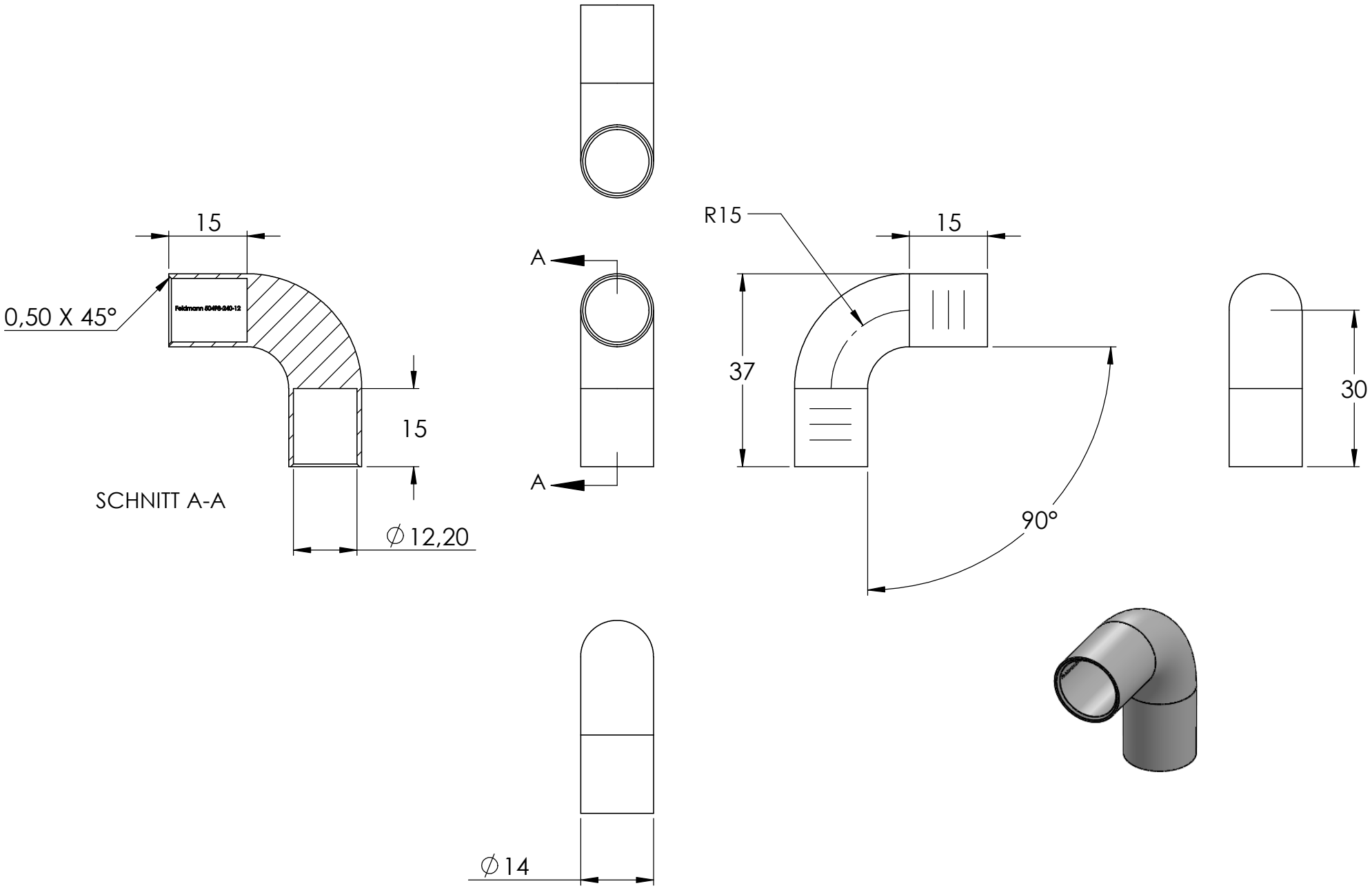
15
0,50 X 45°
Feldmann 80498-240-12
15
SCHNITT A-A
∅12,20
A
A
R15
15
37
90°
30
∅14