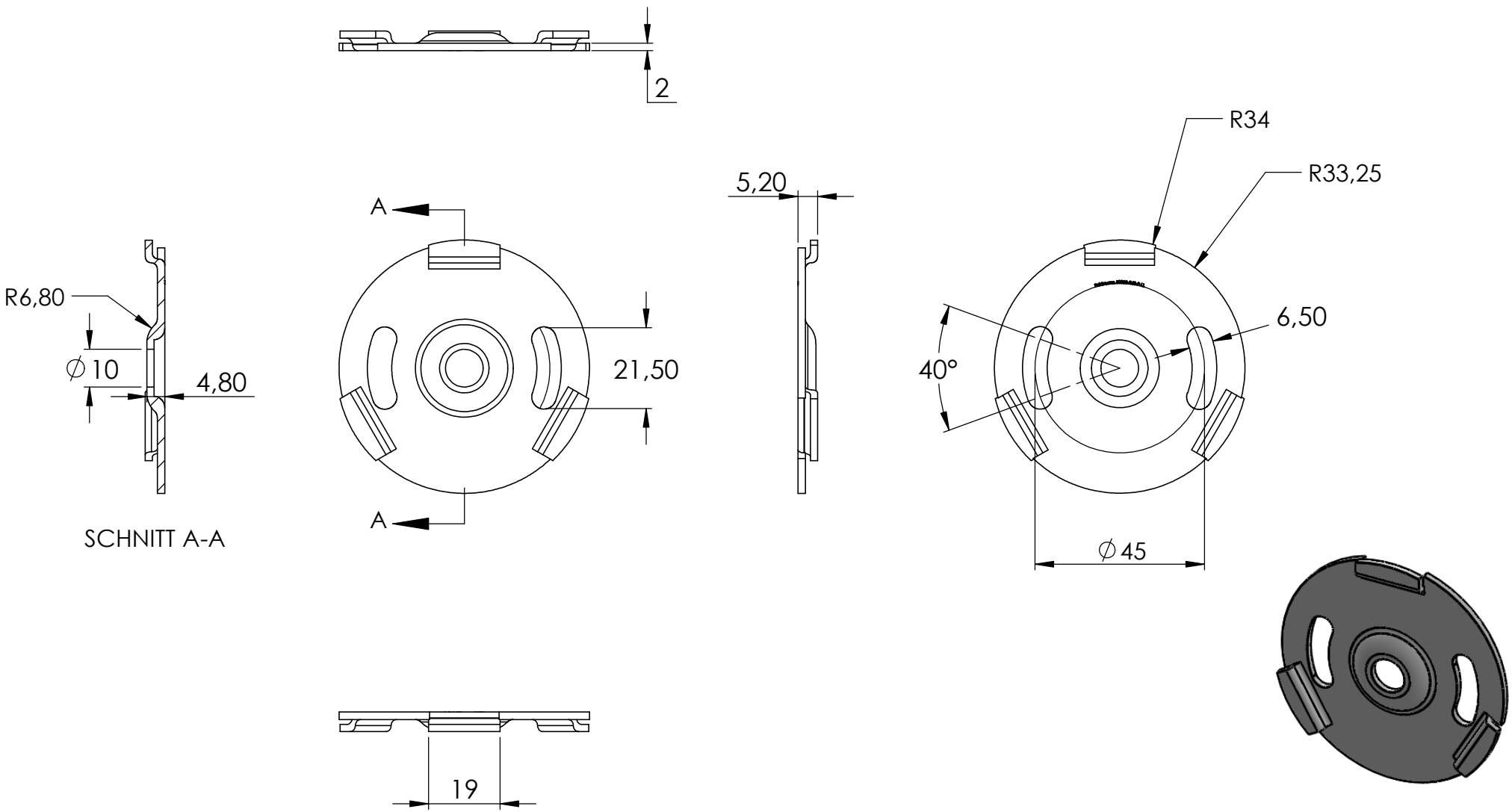
2
R34
R33,25
5,20
A
R6,80
6,50
21,50
40°
∅10
4,80
A
SCHNITT A-A
∅45
19