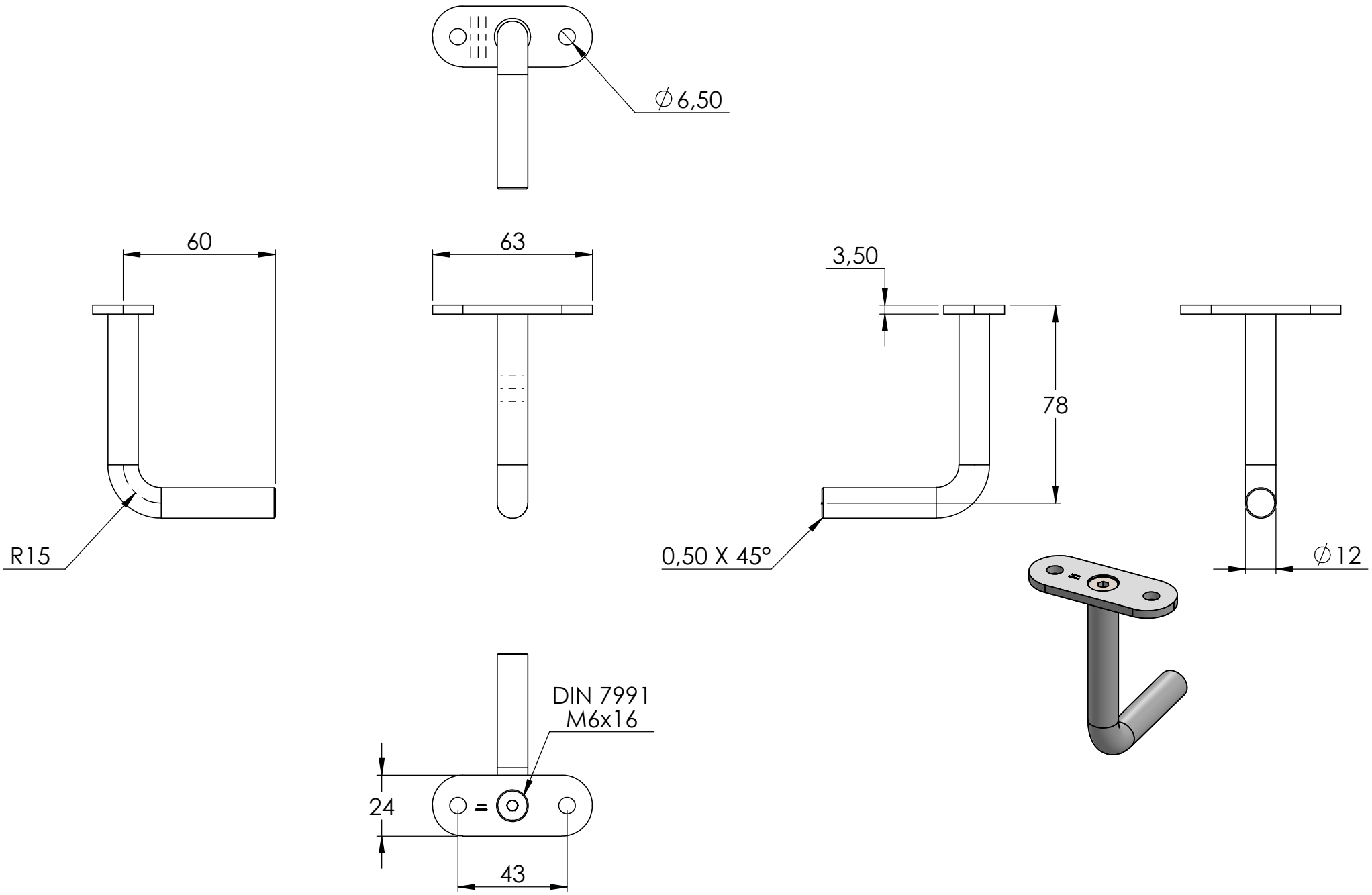
∅6,50
60
63
3,50
78
R15
0,50 X 45°
∅12
DIN 7991
M6x16
24
43

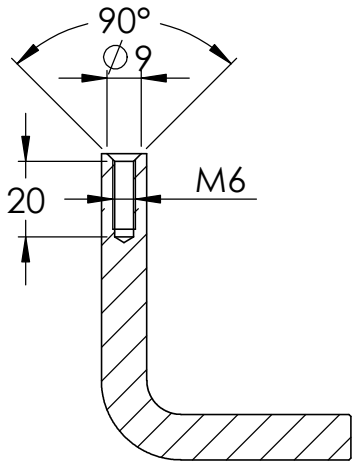

A-A

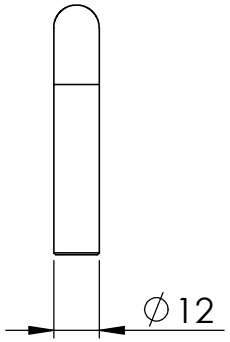

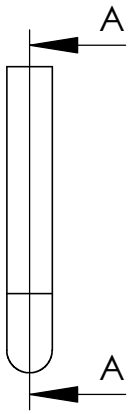

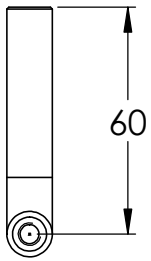

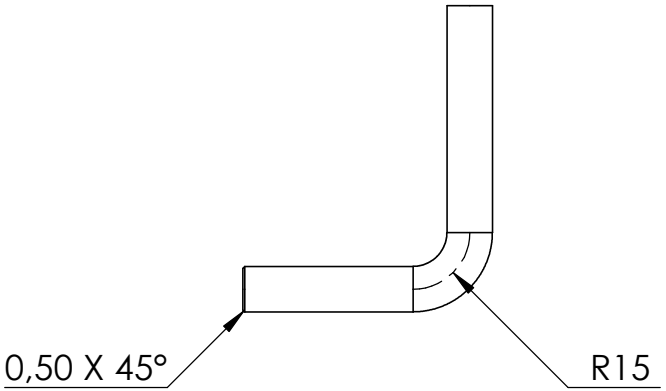

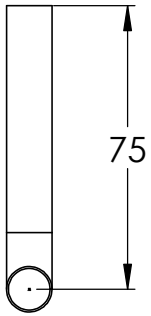

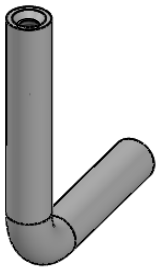

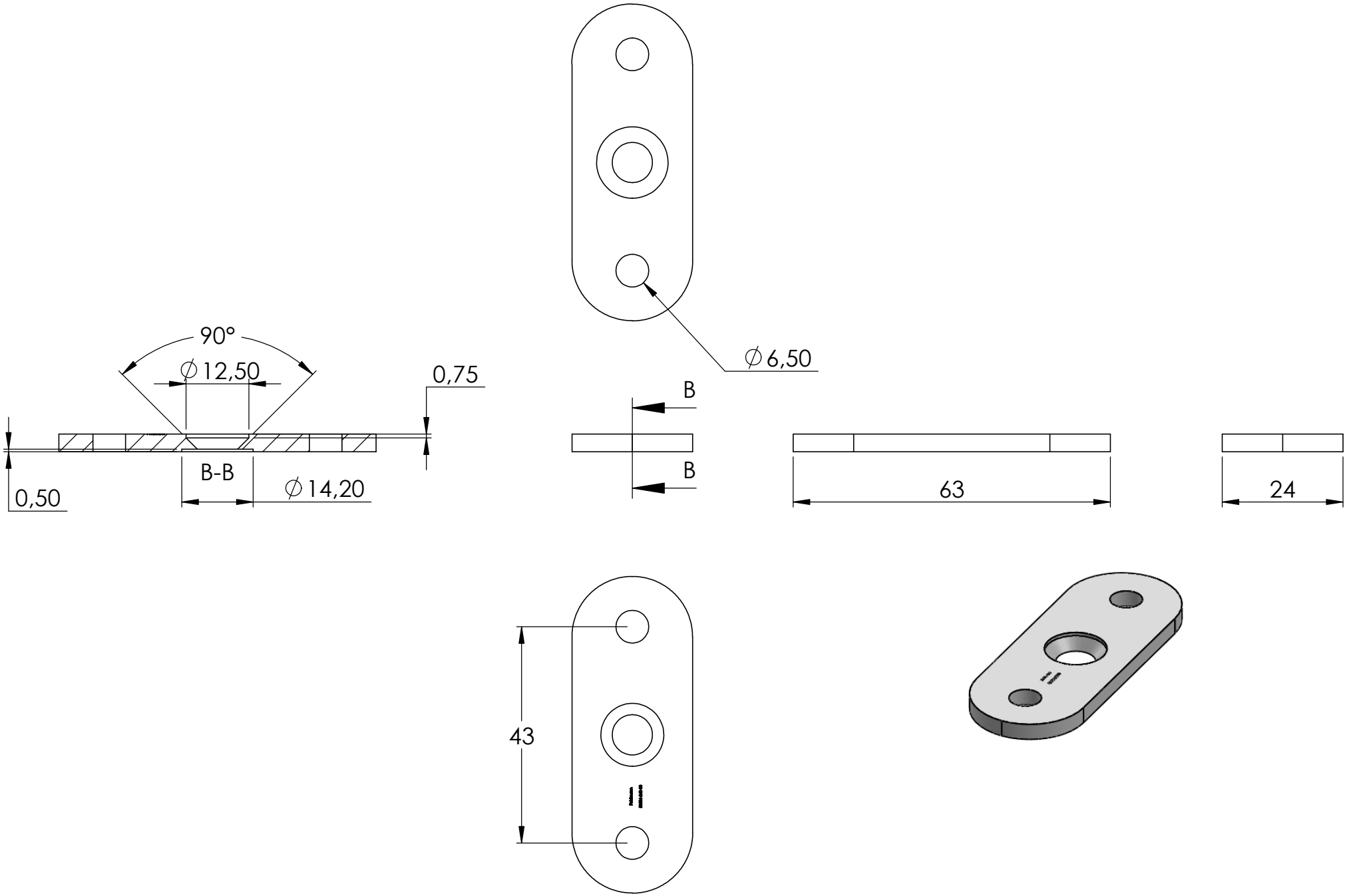
90°
∅12,50
0,75
0,50
B-B
∅14,20
∅6,50
B
B
63
24
43

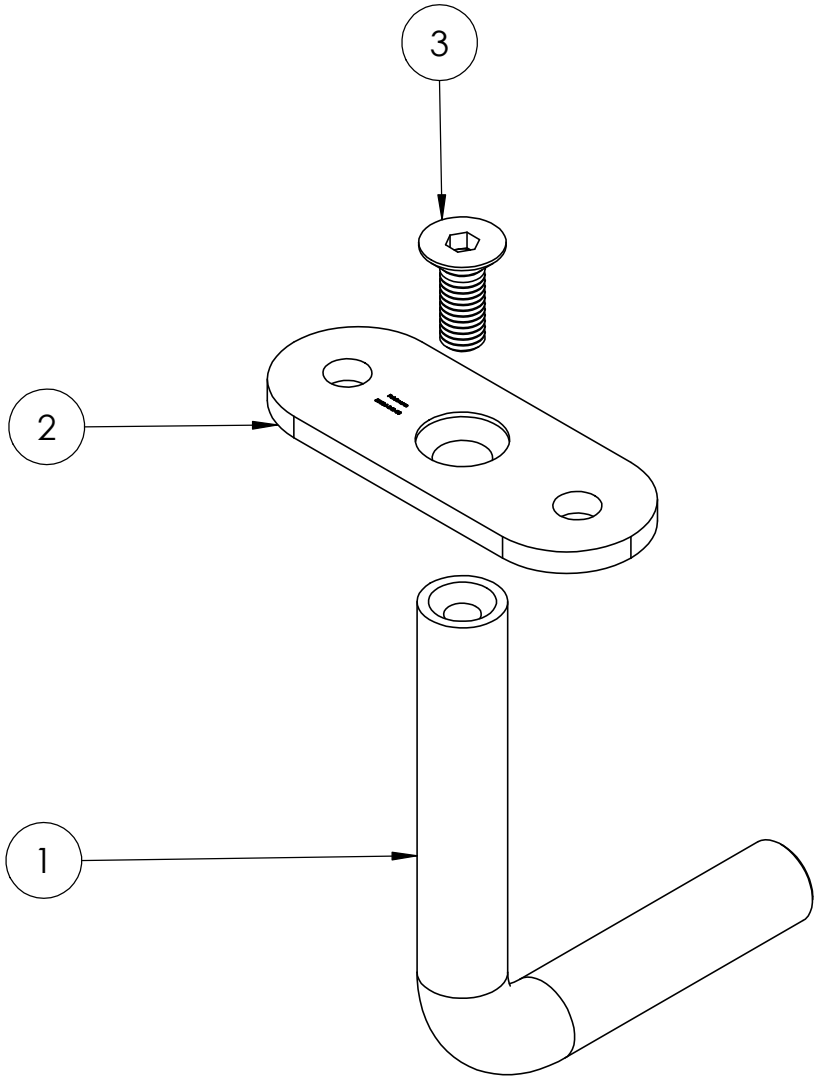
3
2
1