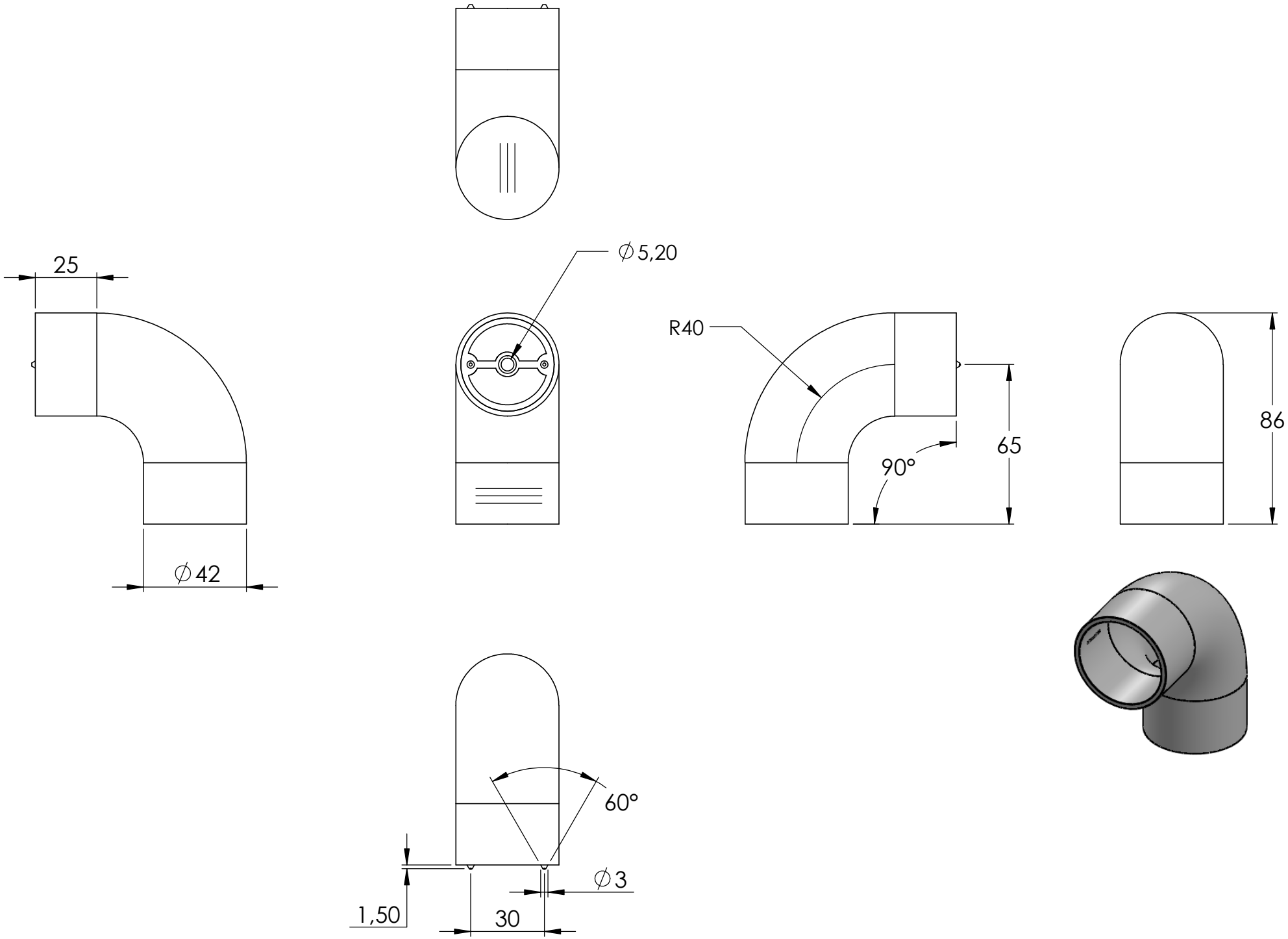
25
∅42
∅5,20
R40
90°
65
86
60°
∅3
1,50
30

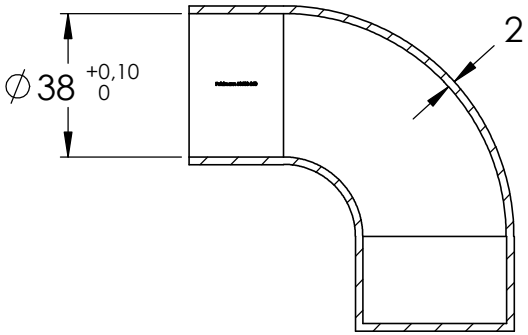

SCHNITT A-A

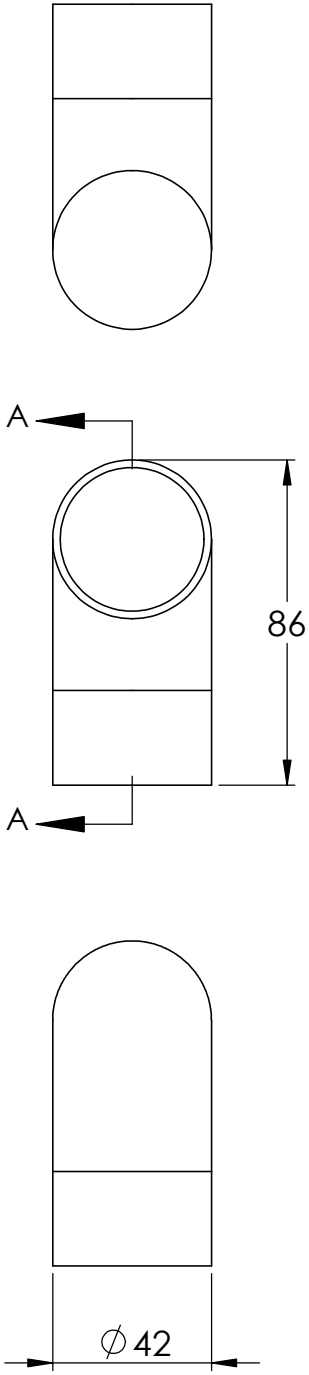

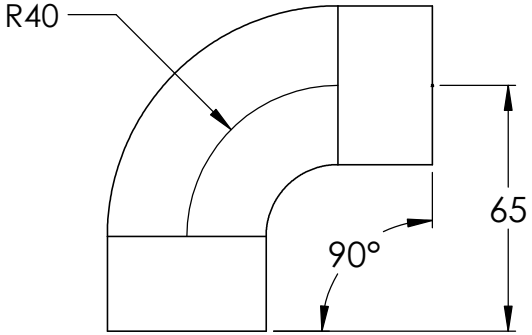

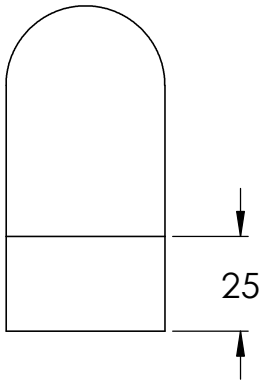

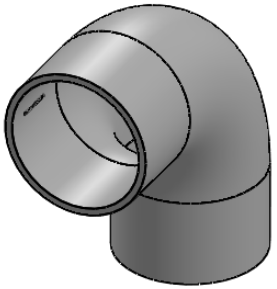

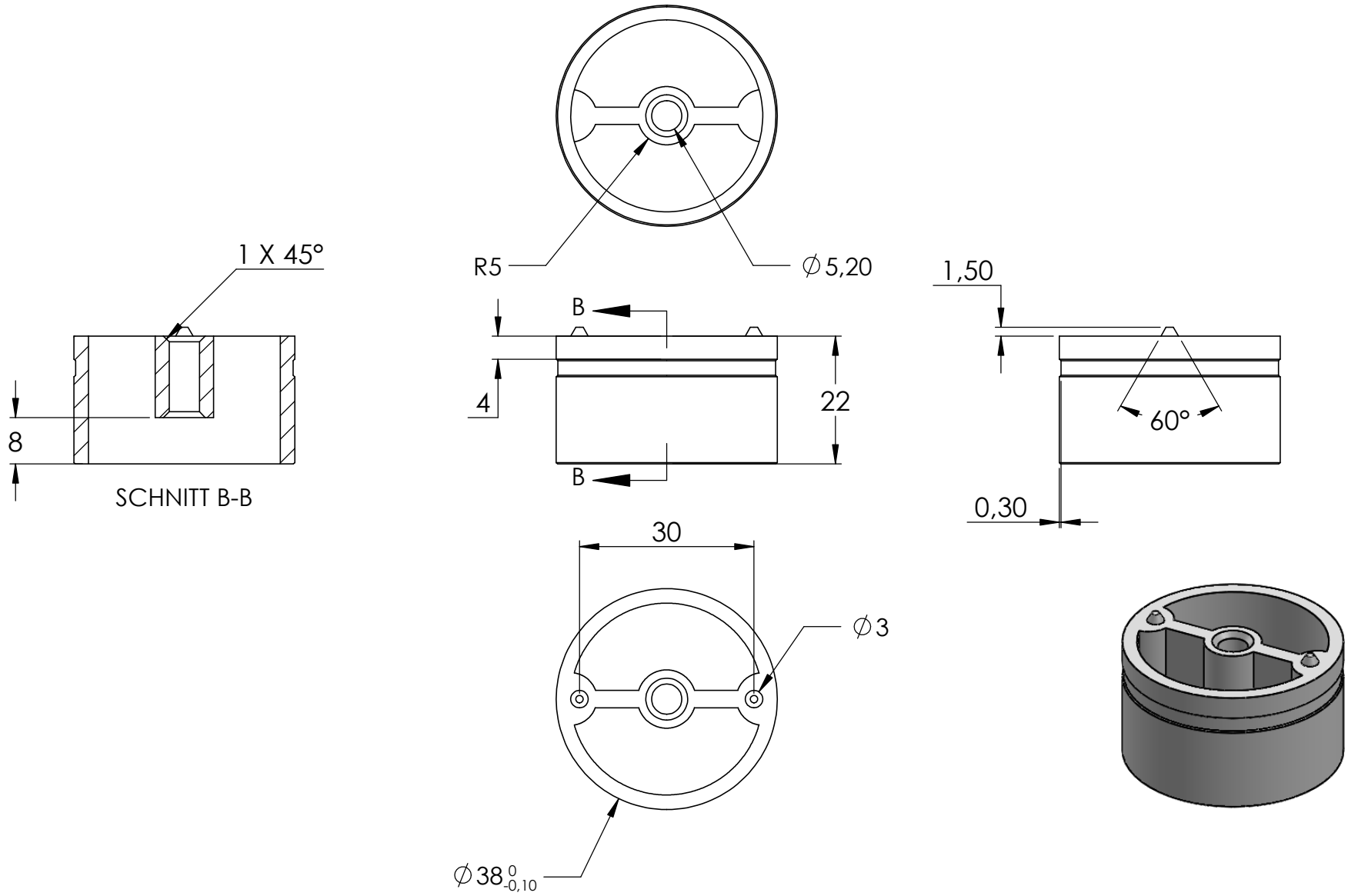
1 X 45°
8
SCHNITT B-B
R5
∅5,20
B
4
22
B
1,50
60°
0,30
30
∅3
∅38 0 -0,10

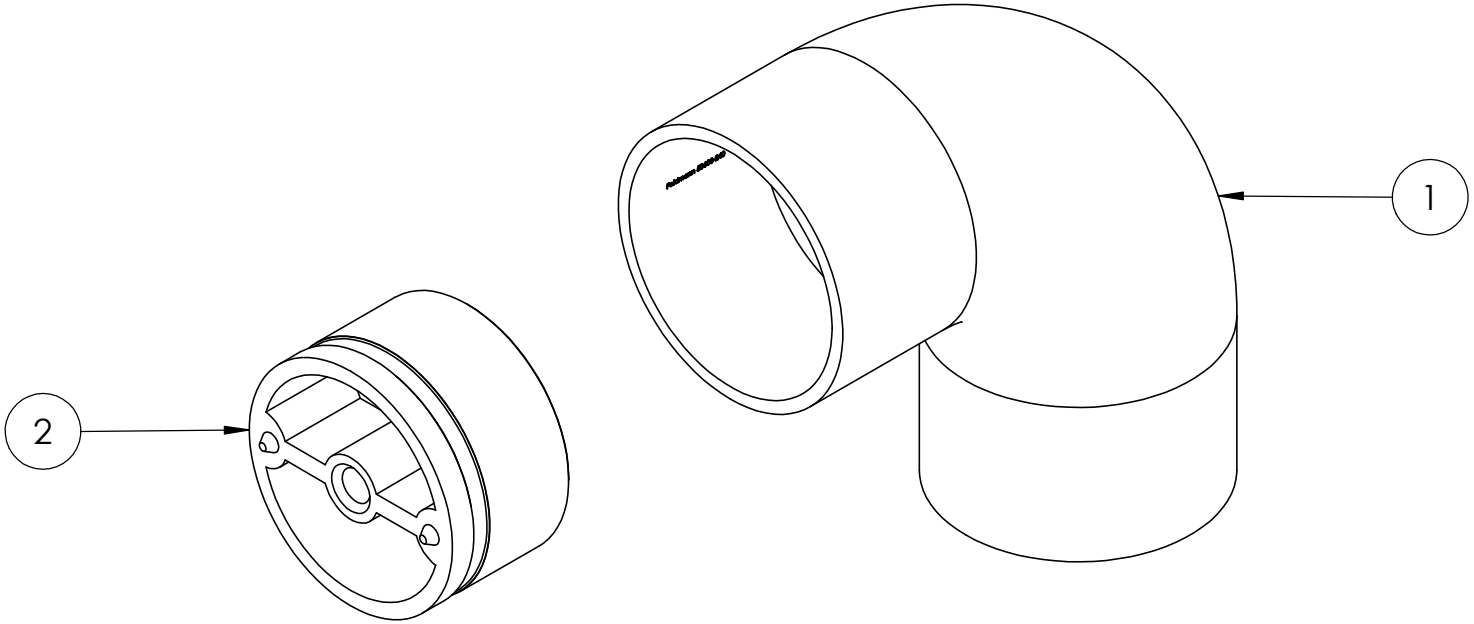
1
2