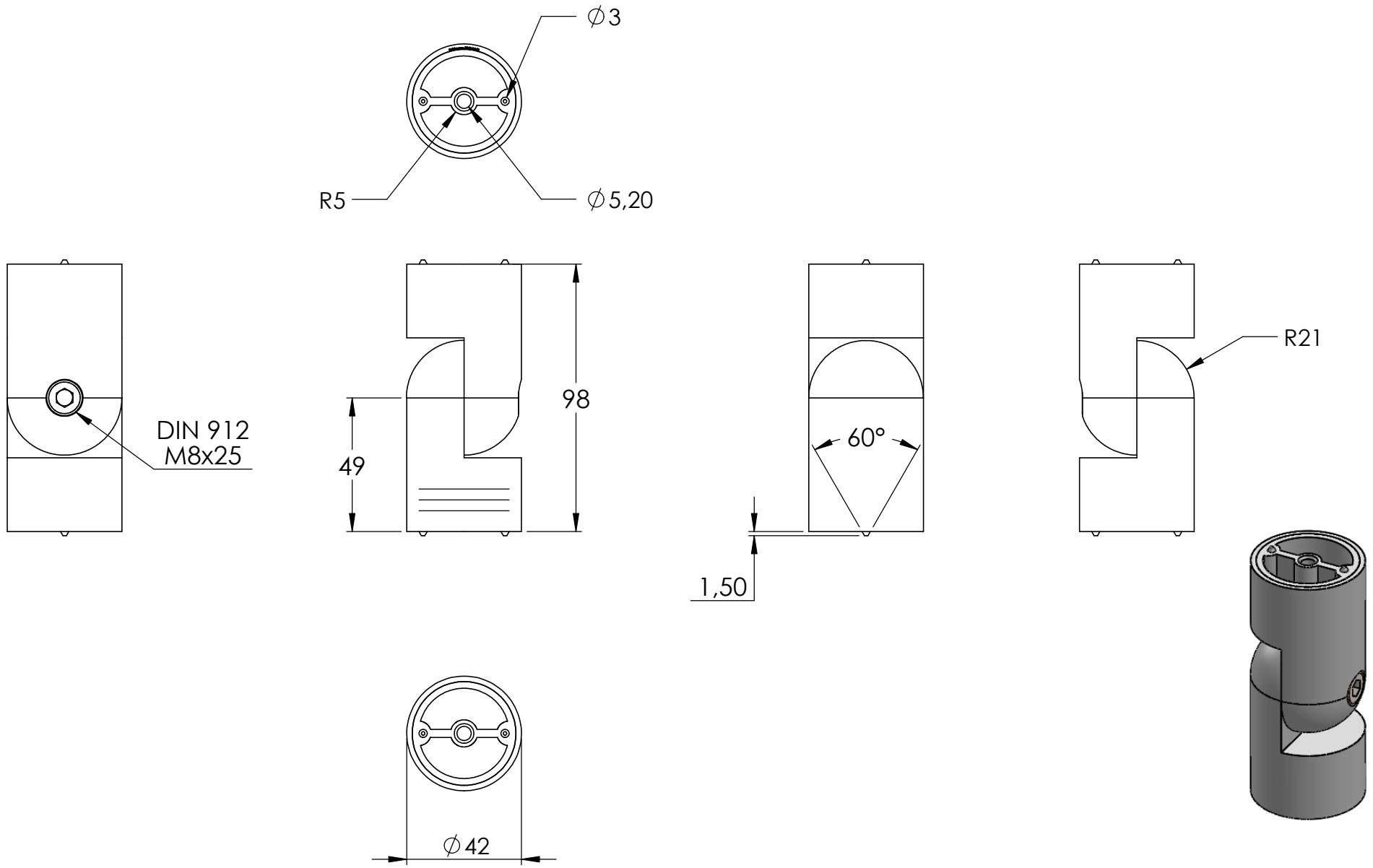
∅3
R5
∅5,20
DIN 912
M8x25
98
49
60°
1,50
R21
∅42

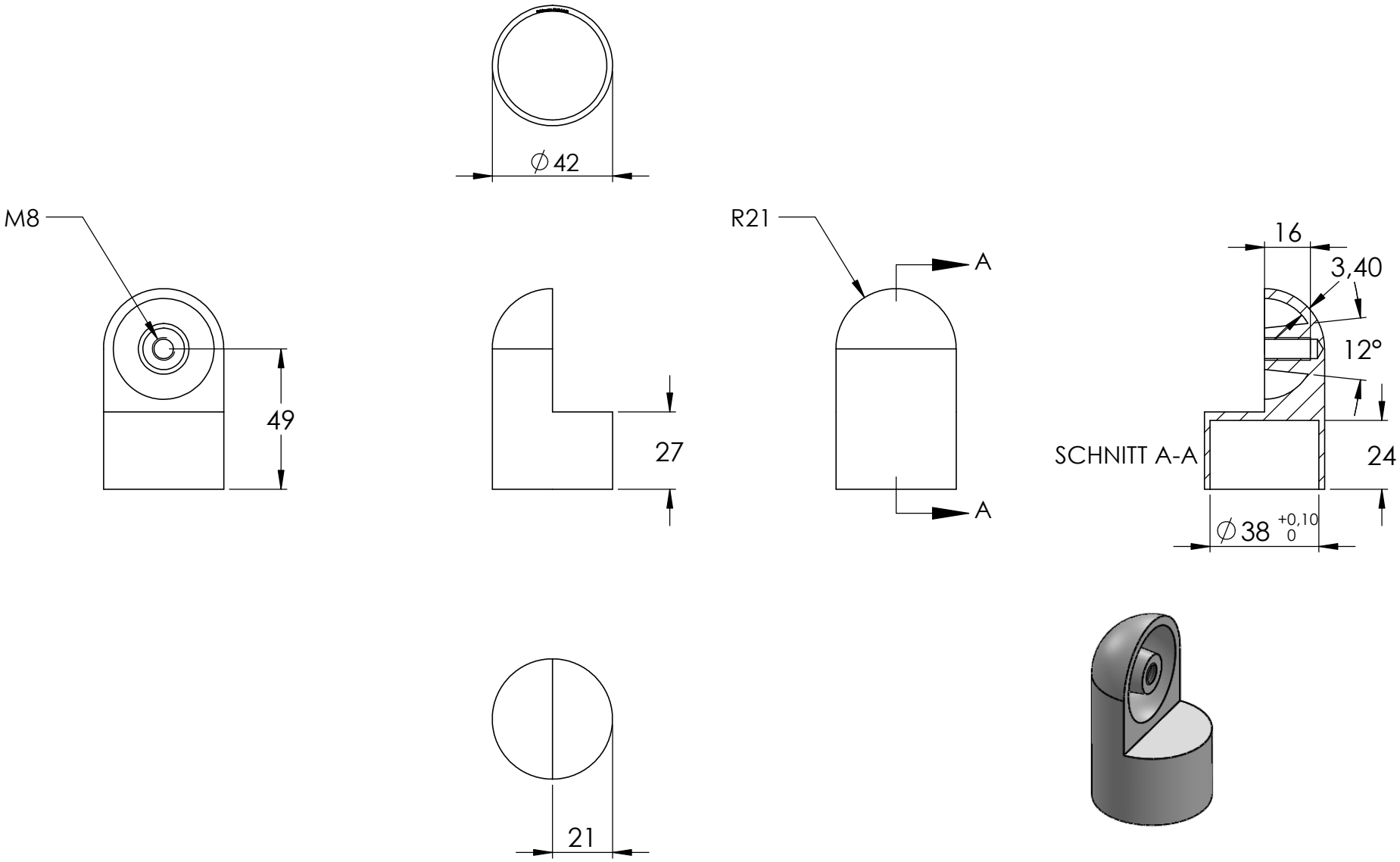
∅42
M8
49
27
R21
A
A
16
3,40
12°
SCHNITT A-A
24
∅38 +0,10 0
21

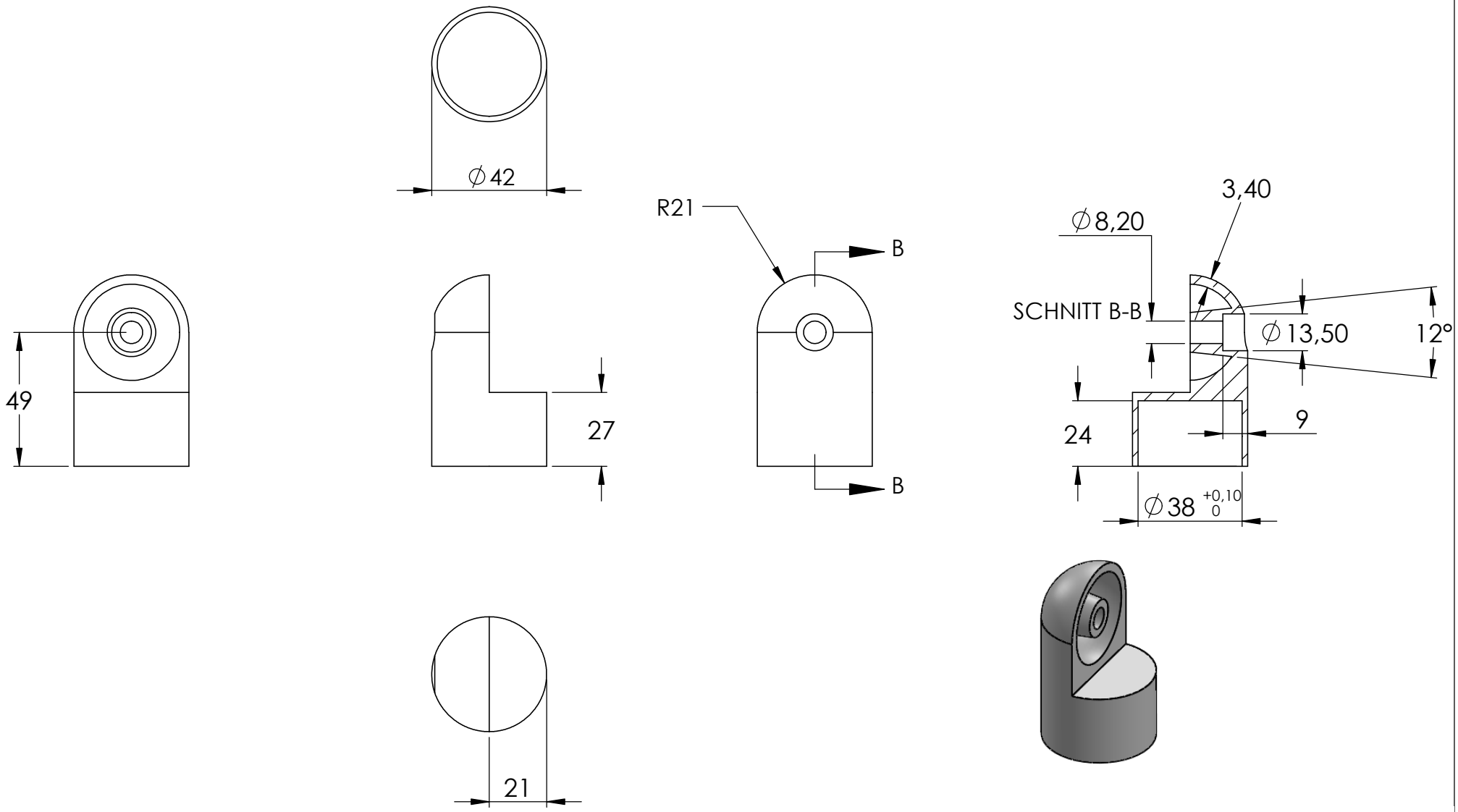
∅42
R21
B
B
3,40
∅8,20
SCHNITT B-B
∅13,50
12°
49
27
24
9
∅38 +0,10 0
21

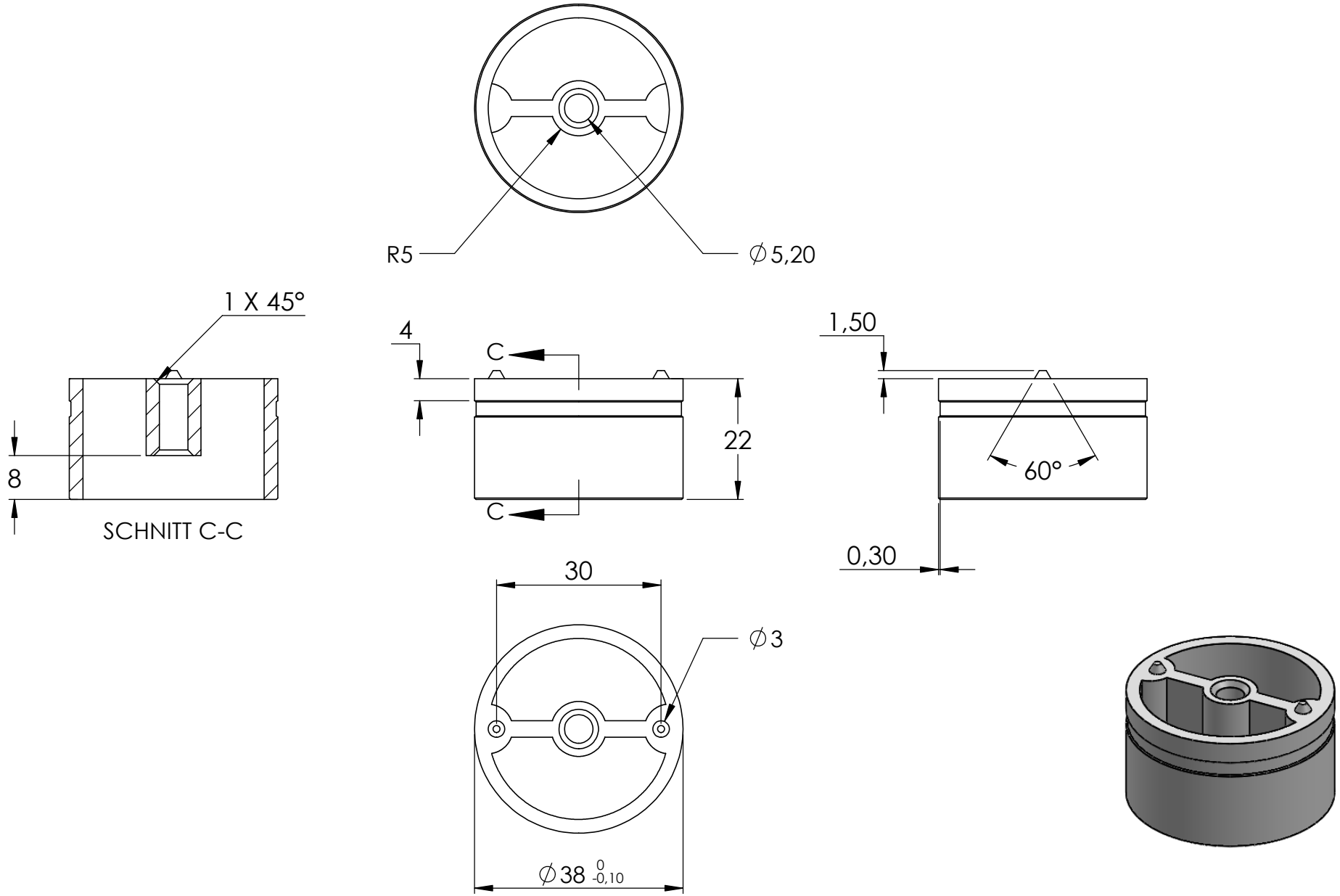
R5
∅5,20
1 X 45°
4
C
C
22
1,50
60°
8
SCHNITT C-C
0,30
30
∅3
∅38 0 -0,10
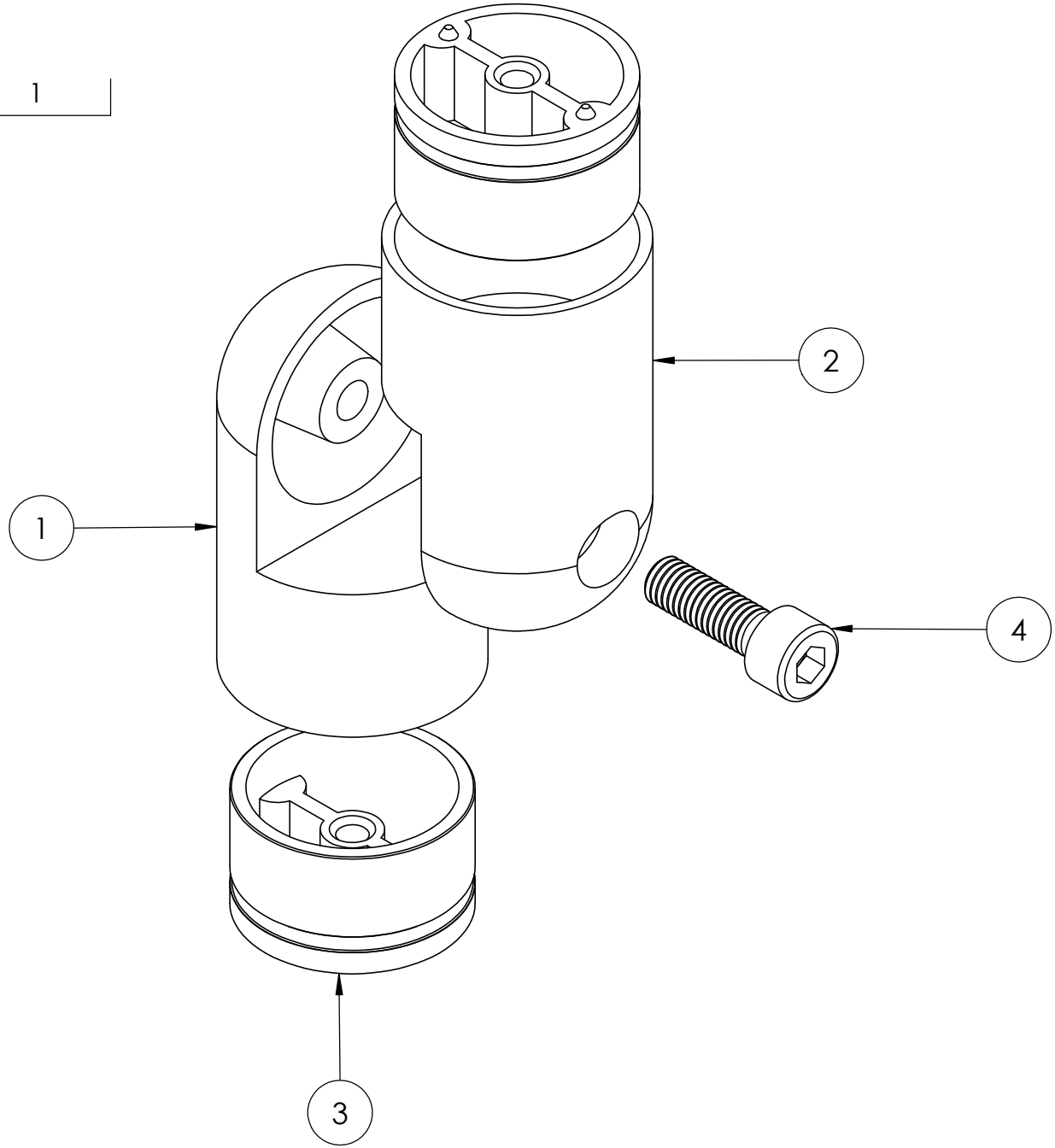
4	DIN 912 M8 x 25 --- 25S	1