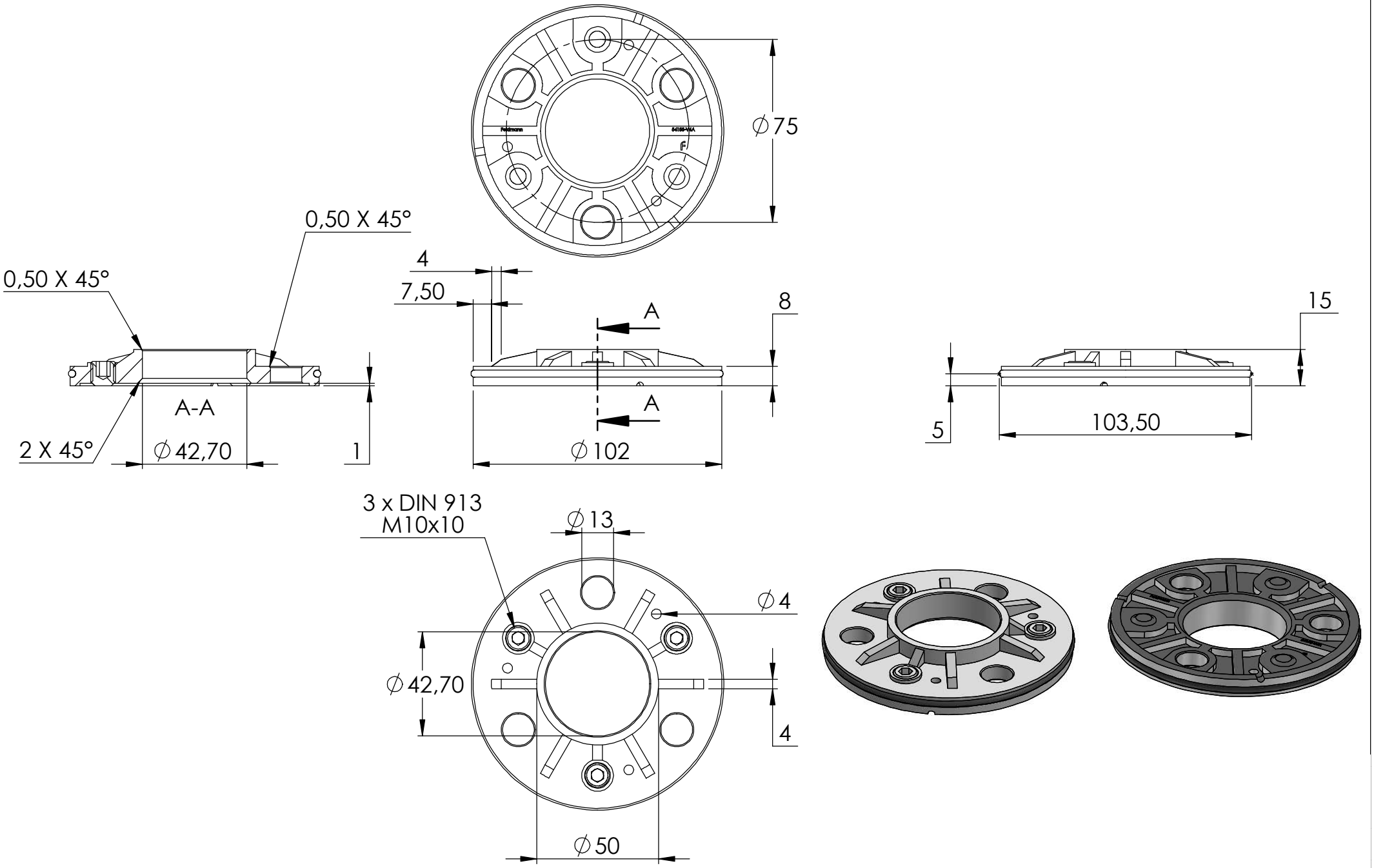
∅75
0,50 X 45°
0,50 X 45°
4
7,50
8
15
A
A
A-A
2 X 45°
∅42,70
1
∅102
5
103,50
3 x DIN 913
M10x10
∅13
∅4
∅42,70
4
∅50

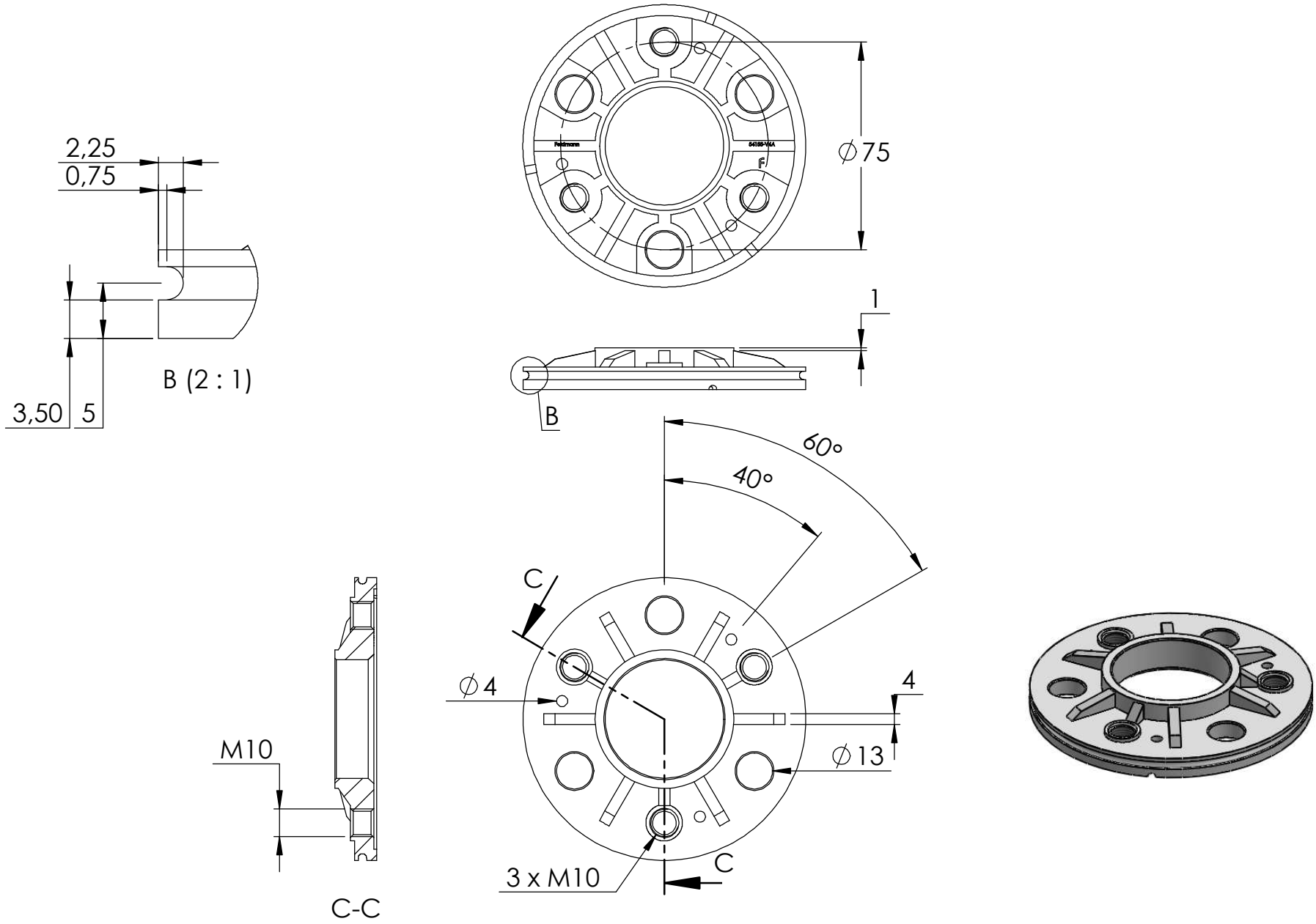
2,25
0,75
3,50
5
B (2 : 1)
∅75
1
B
60°
40°
C
∅4
4
∅13
M10
3 x M10
C
C-C

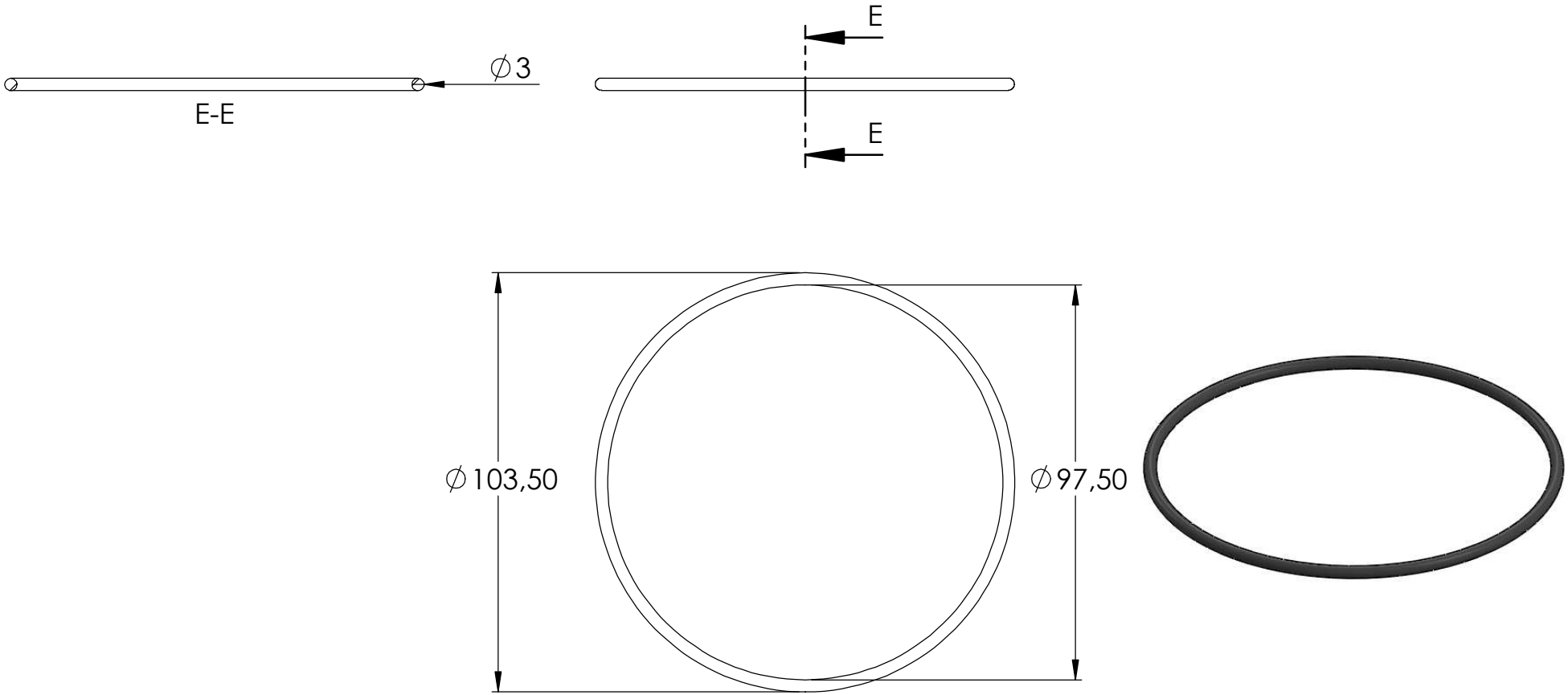
∅3
E-E
E
E
∅103,50
∅97,50

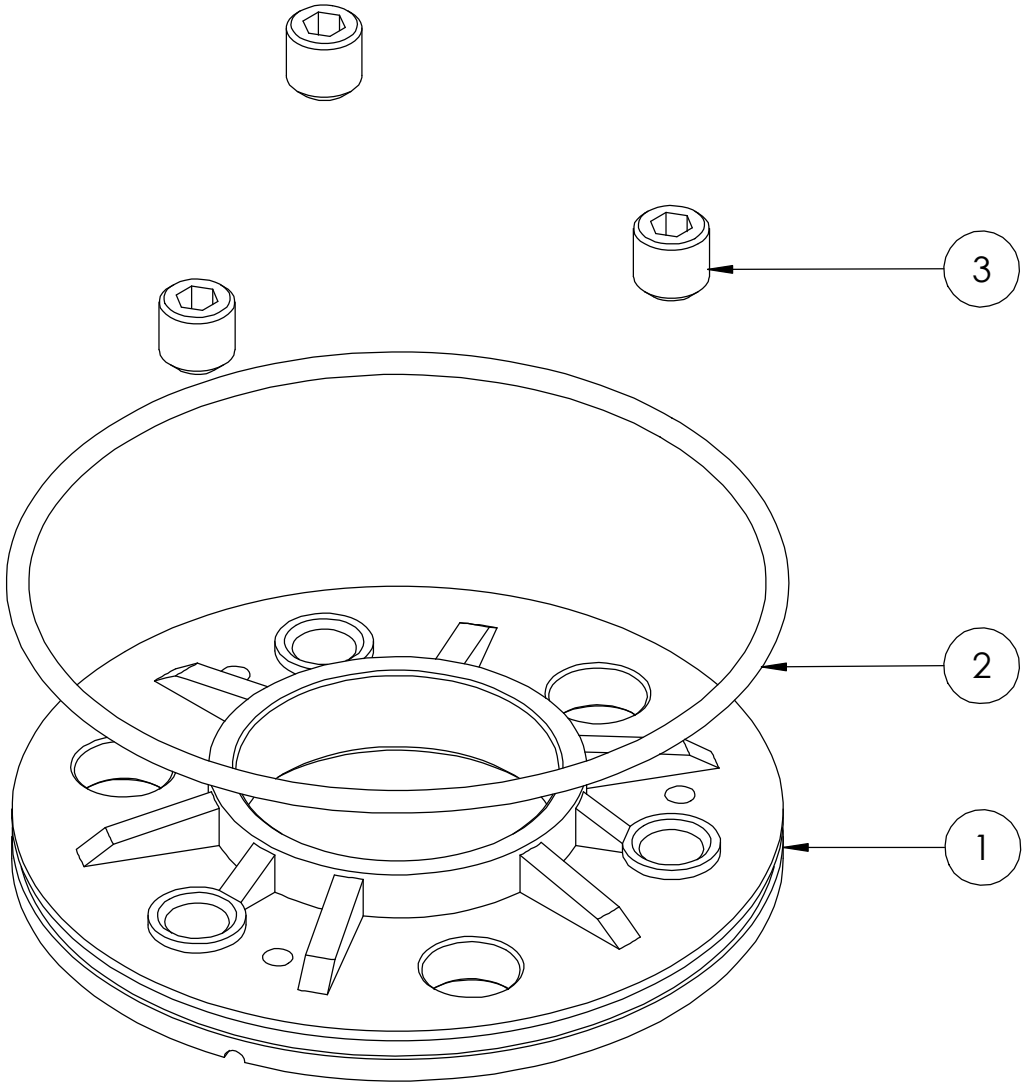
3
2
1