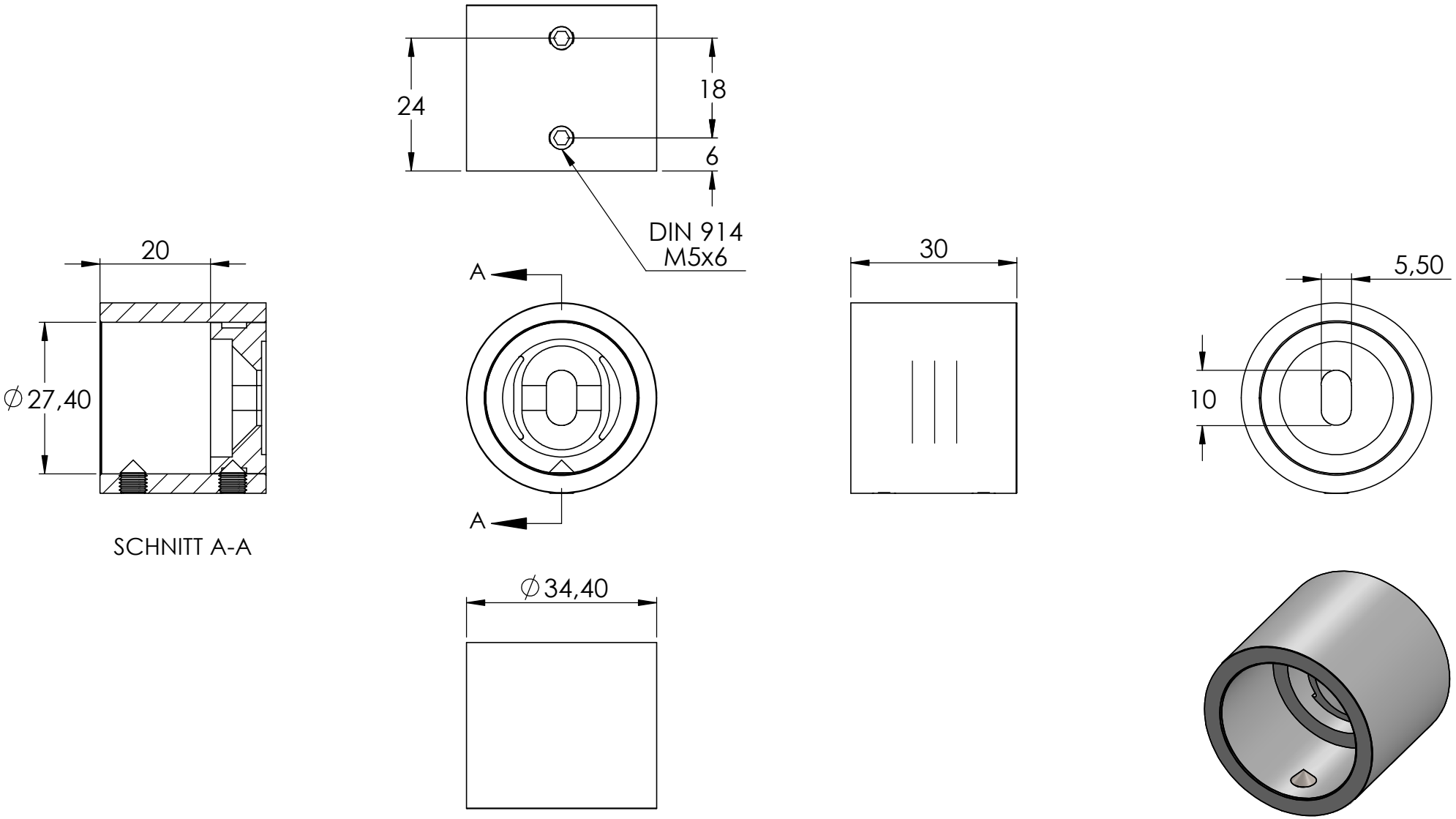
24
18
6
DIN 914
M5x6
20
∅27,40
SCHNITT A-A
A
A
30
5,50
10
∅34,40

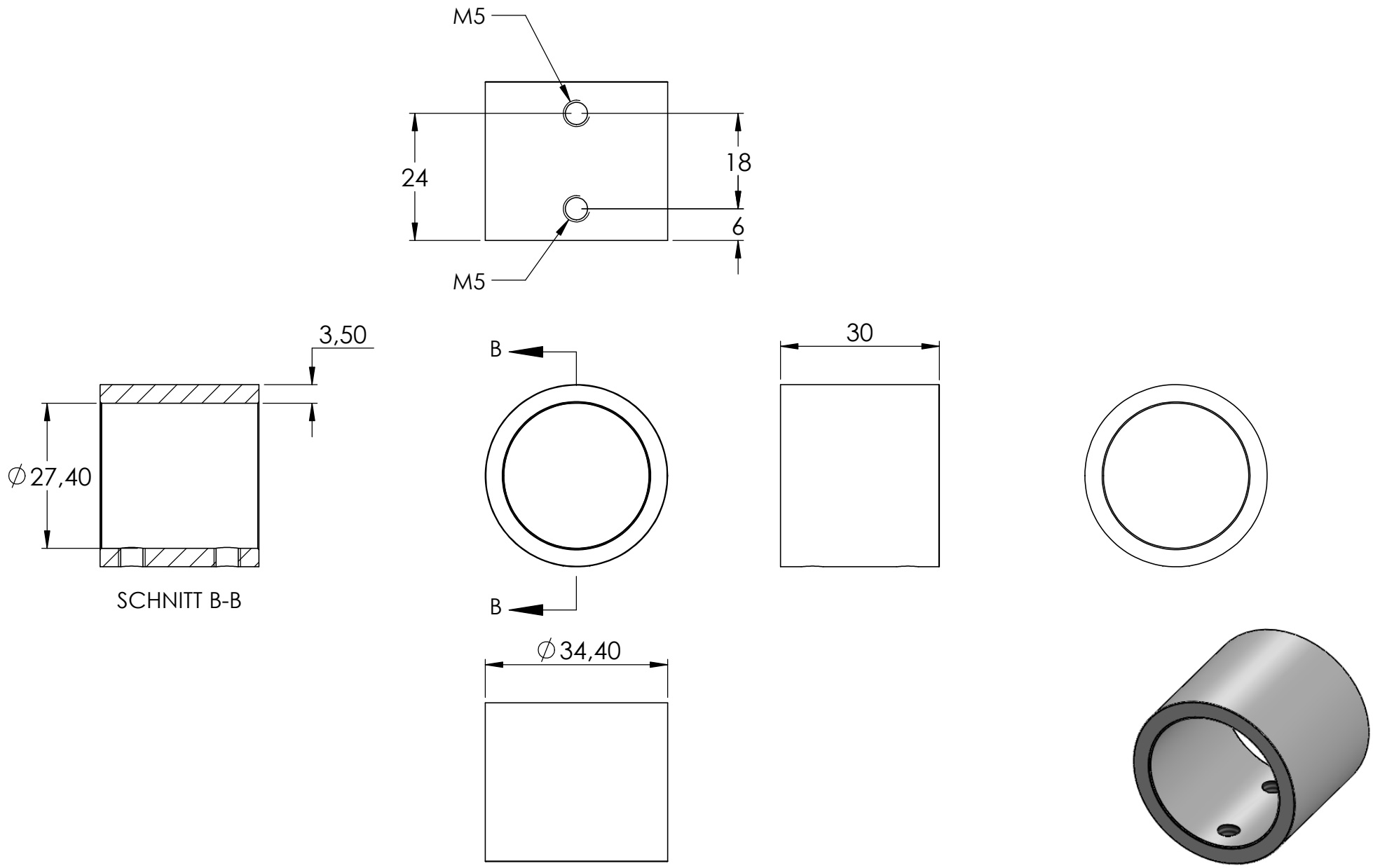
M5
24
18
6
M5
3,50
∅27,40
SCHNITT B-B
B
B
30
∅34,40

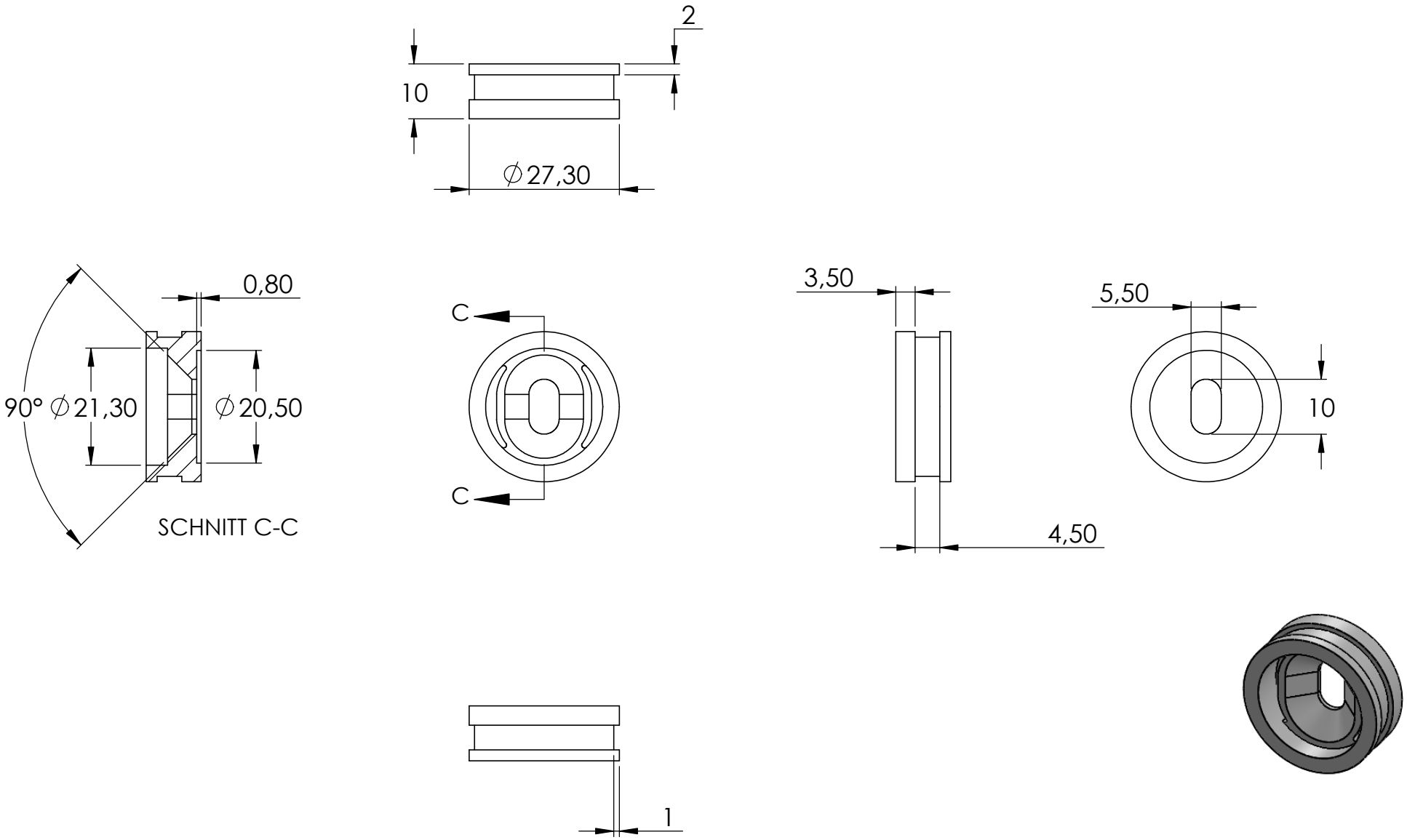
2
10
∅27,30
0,80
90° ∅21,30
∅20,50
SCHNITT C-C
C
C
3,50
4,50
5,50
10
1

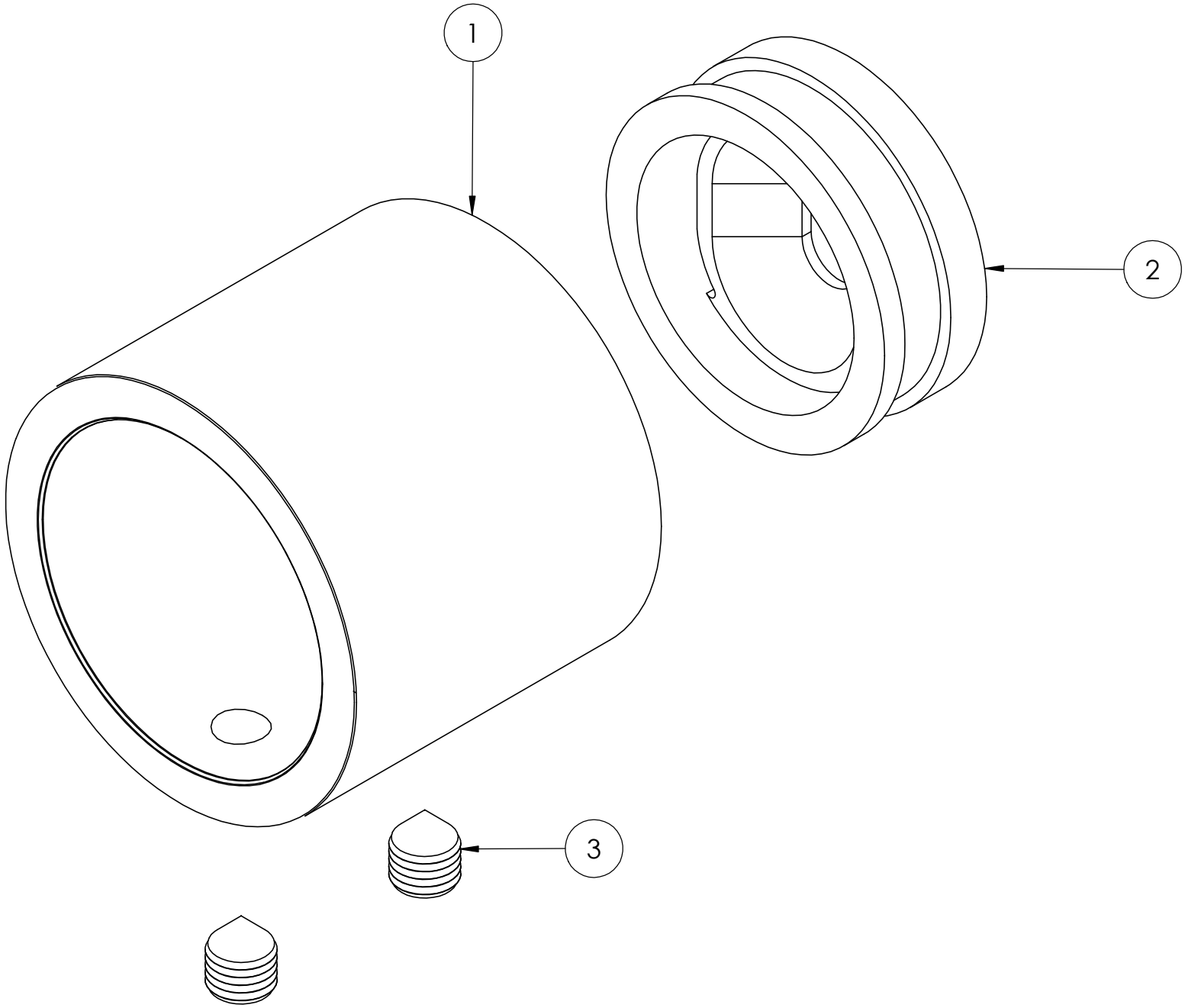
1
2
3