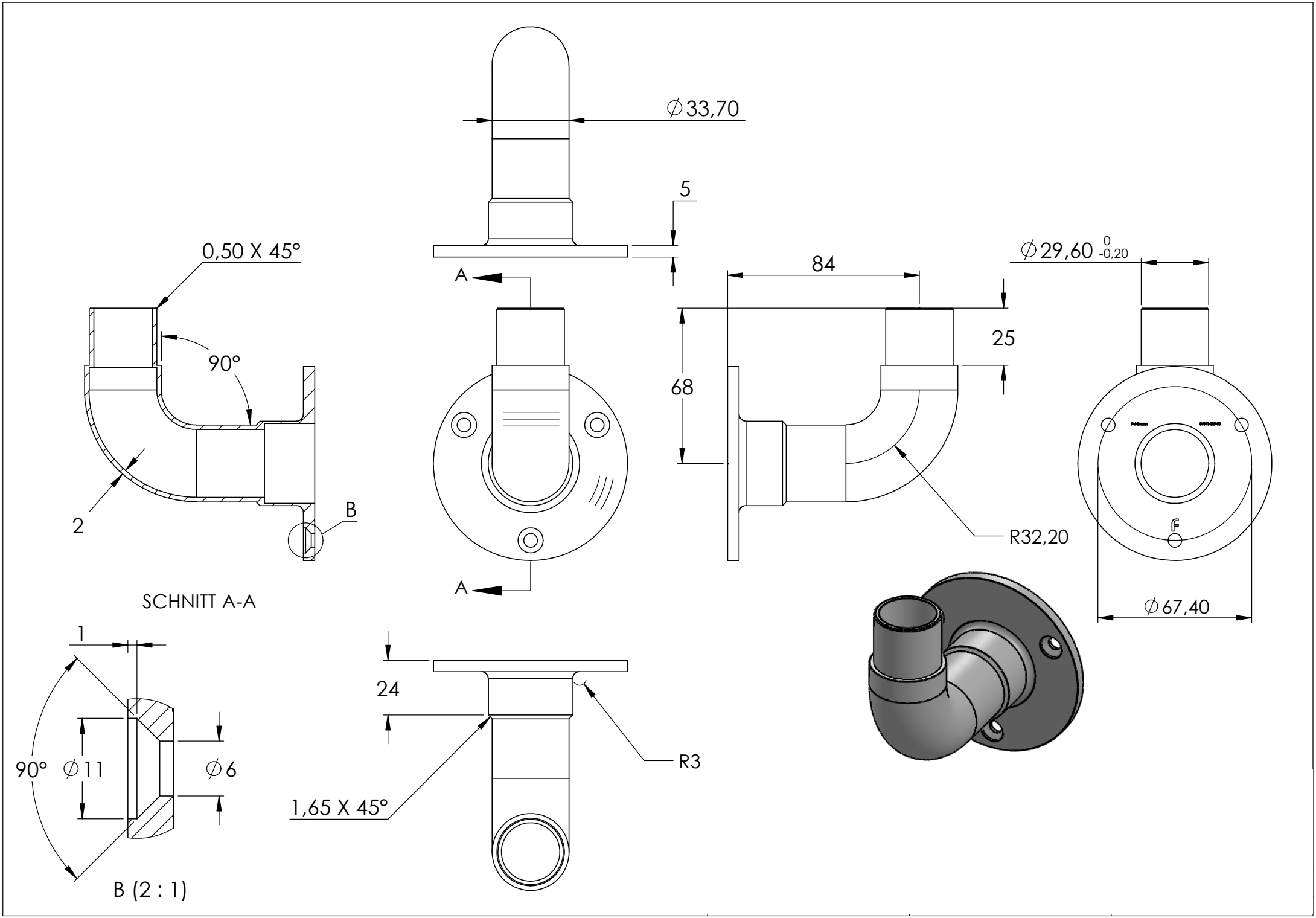
∅33,70
5
0,50 X 45°
90°
2
B
A
A
84
25
68
R32,20
∅29,60 0 -0,20
∅67,40
SCHNITT A-A
1
90°
∅11
∅6
B (2 : 1)
24
R3
1,65 X 45°