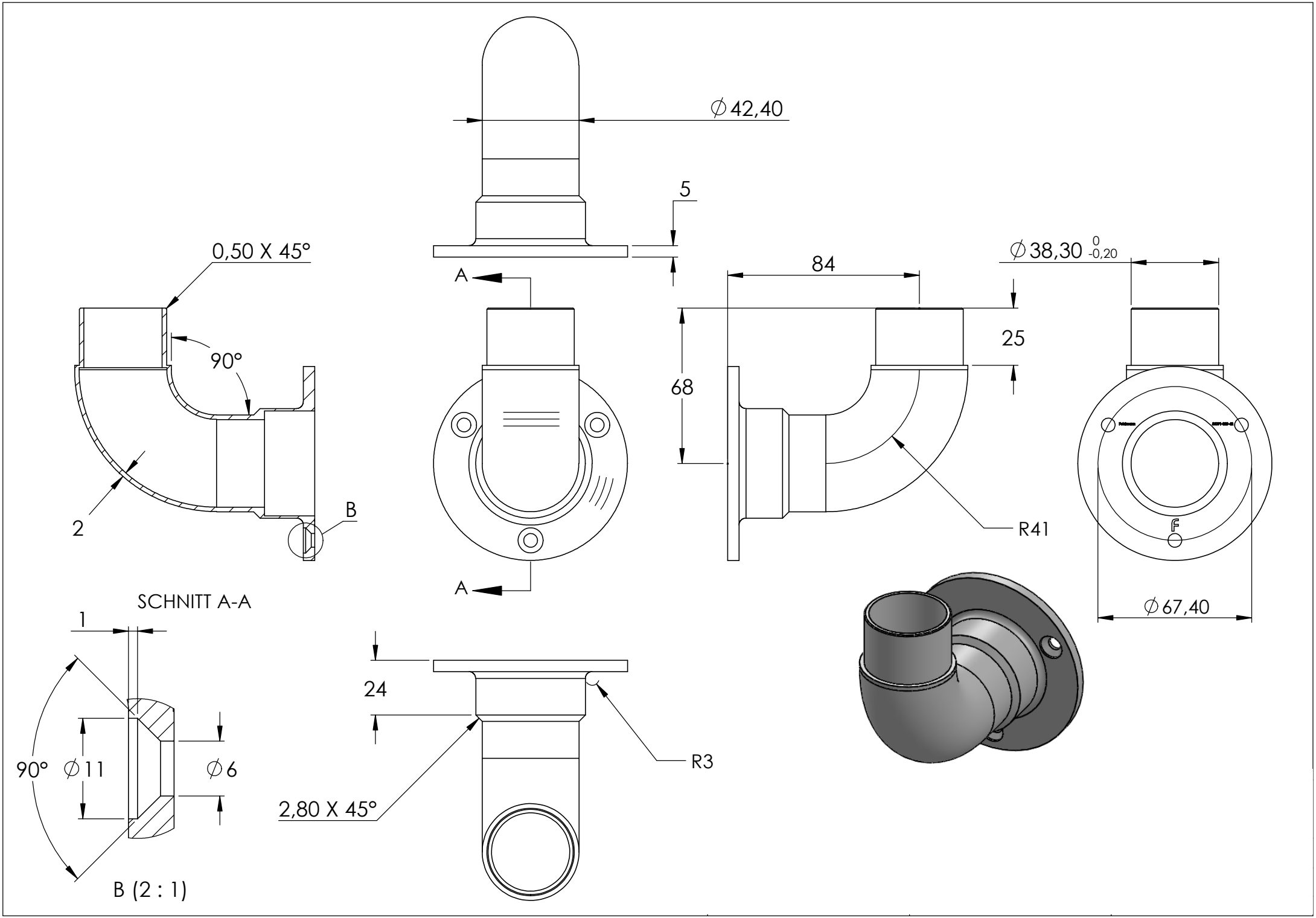
∅42,40
5
0,50 X 45°
90°
2
B
A
A
84
68
25
R41
∅38,30 0 -0,20
∅67,40
SCHNITT A-A
1
90°
∅11
∅6
B (2 : 1)
24
2,80 X 45°
R3