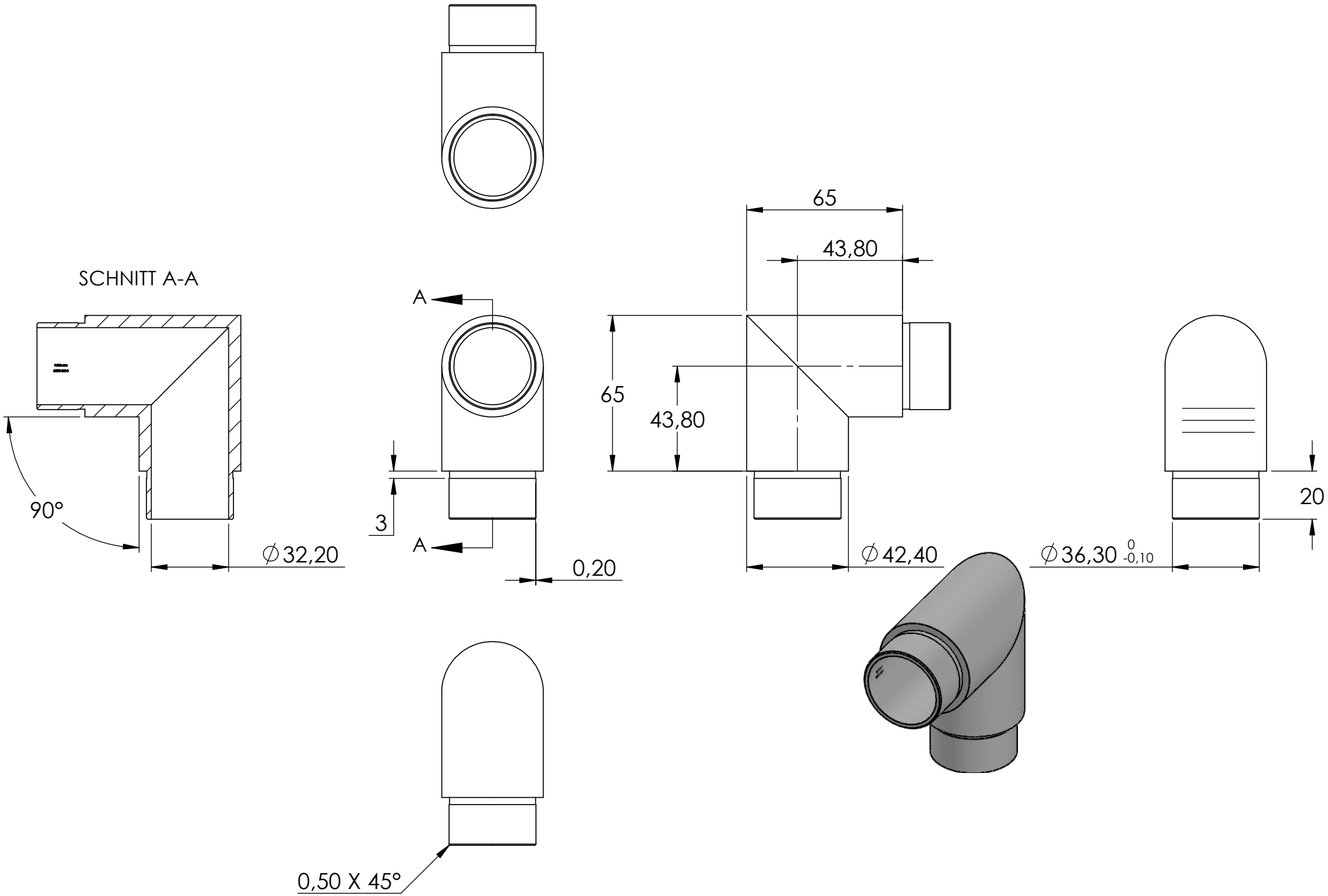
SCHNITT A-A
90°
∅32,20
A
A
3
0,20
0,50 X 45°
65
43,80
65
43,80
∅42,40
∅36,30 0 -0,10
20