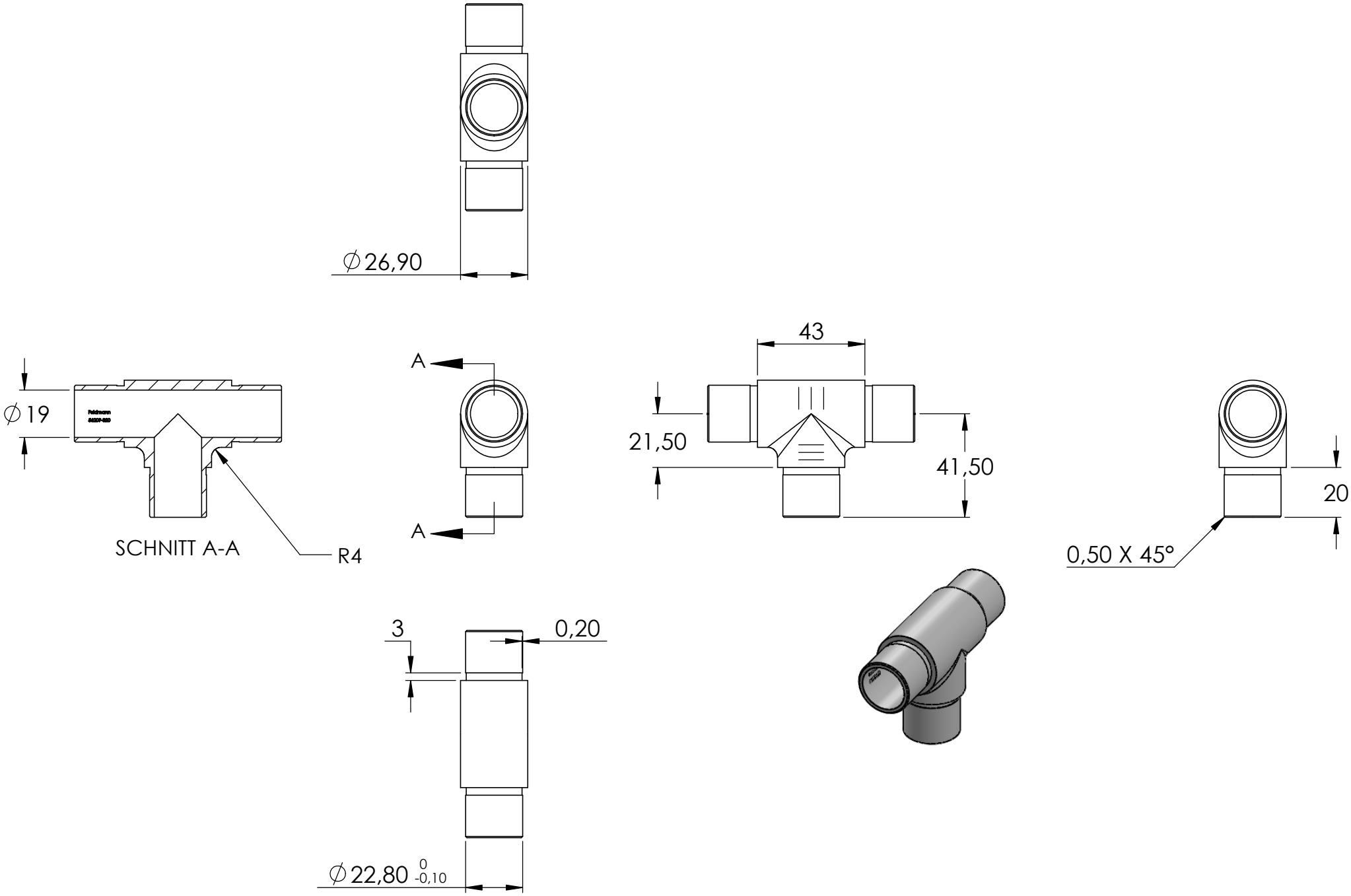
∅26,90
∅19
SCHNITT A-A
R4
A
A
43
21,50
41,50
20
0,50 X 45°
3
0,20
∅22,80 0 -0,10