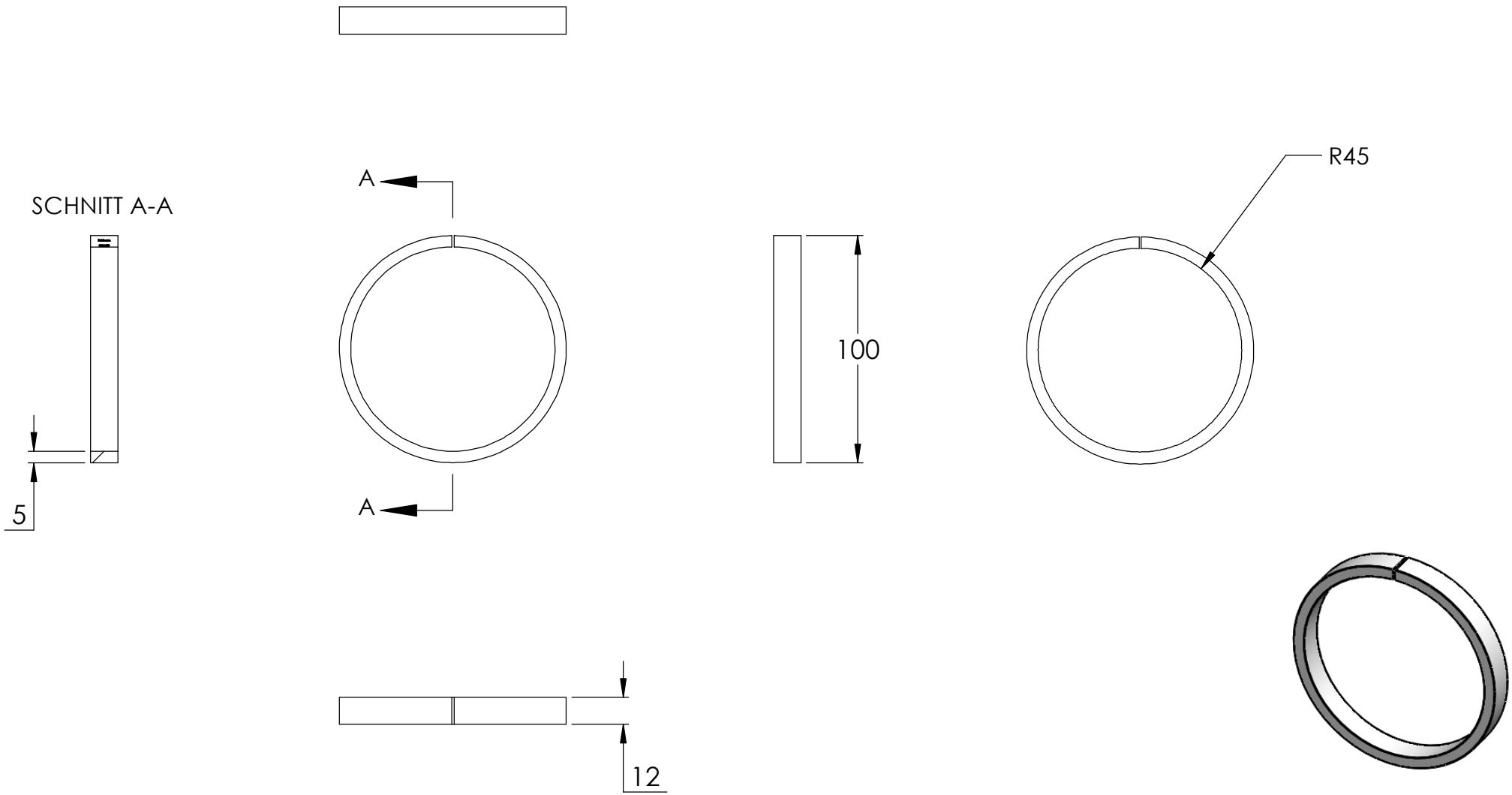
SCHNITT A-A
A
A
5
100
R45
12