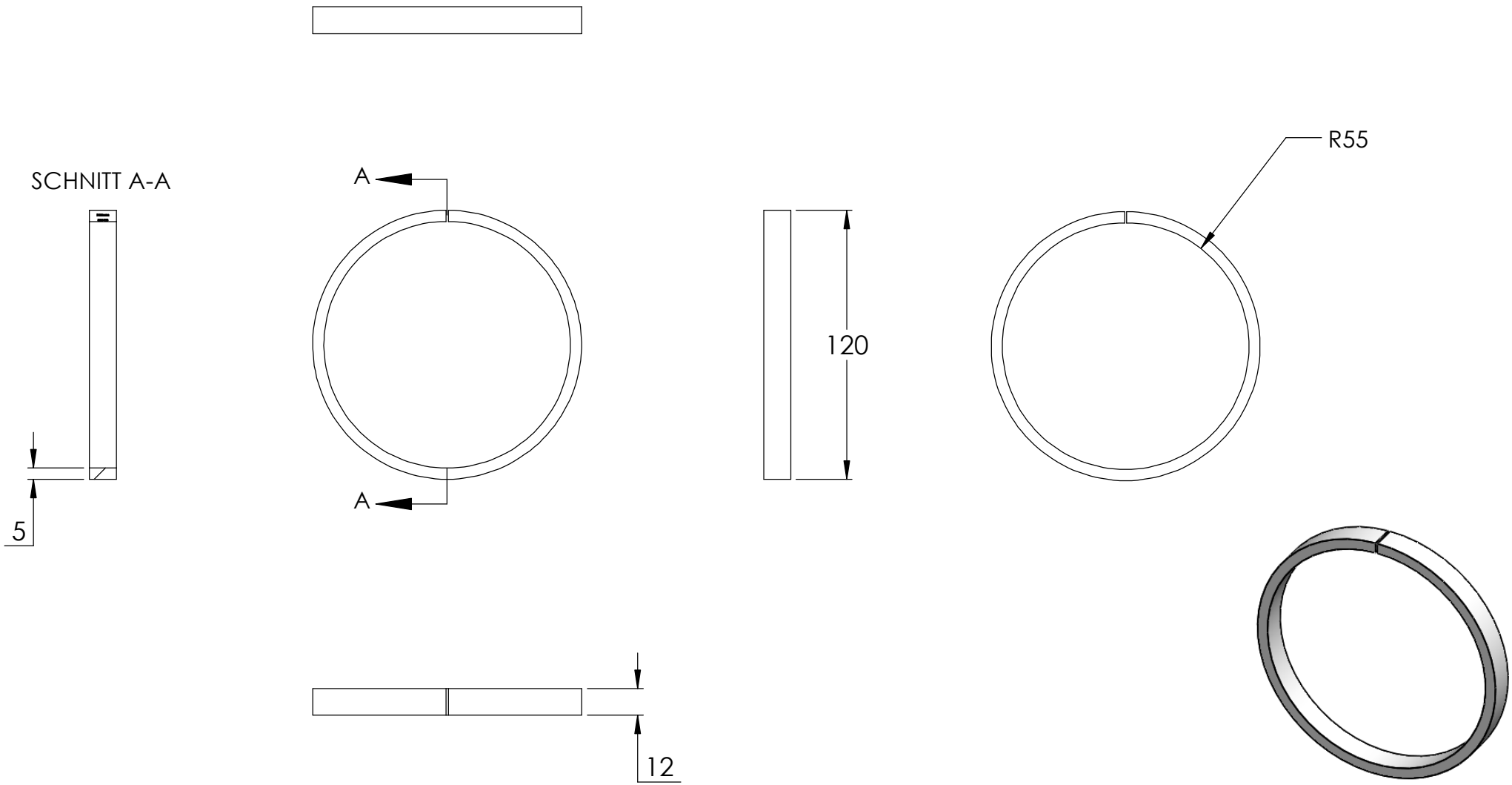
SCHNITT A-A
A
A
5
120
R55
12