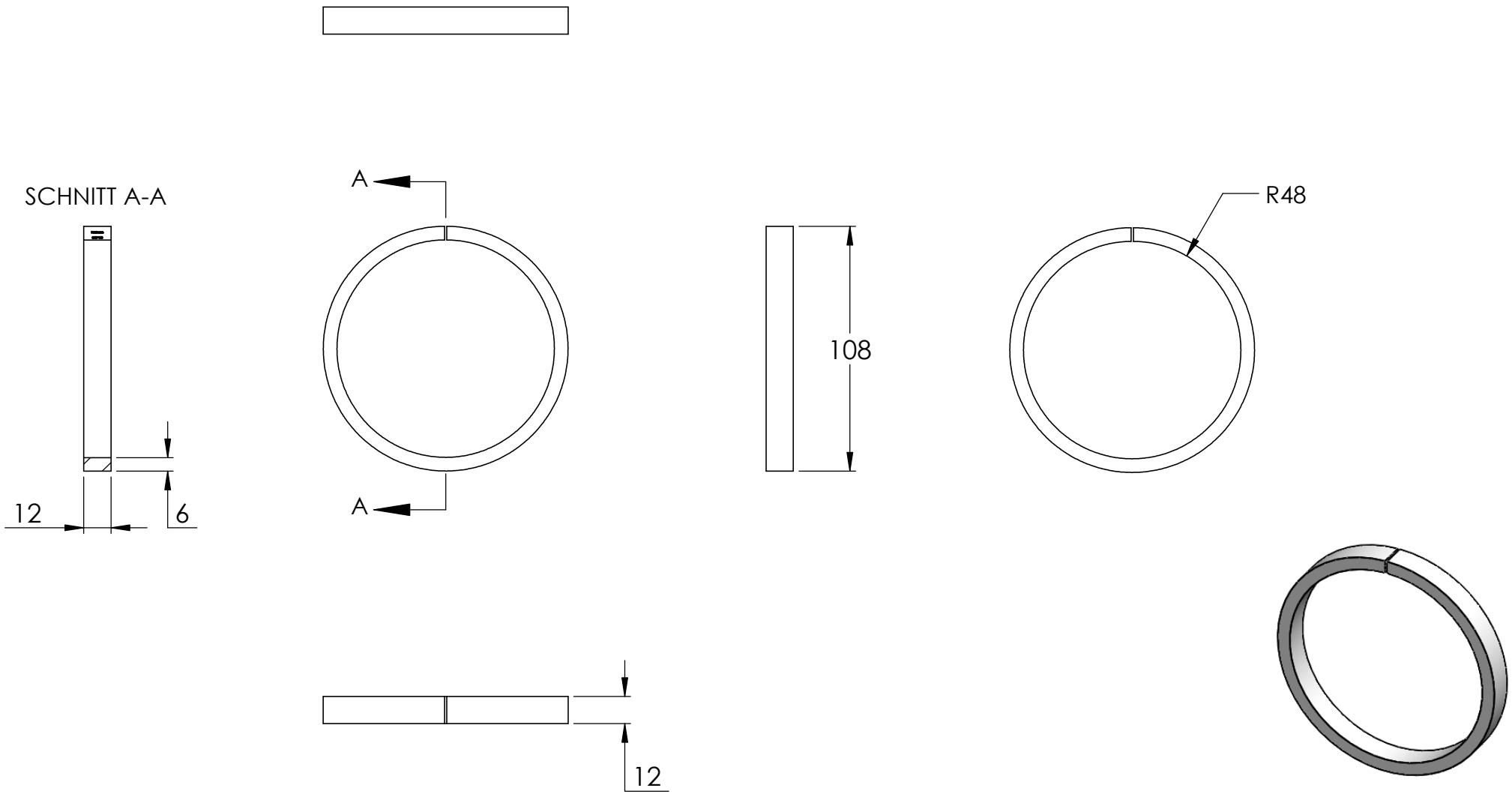
SCHNITT A-A
12
6
A
A
108
R48
12