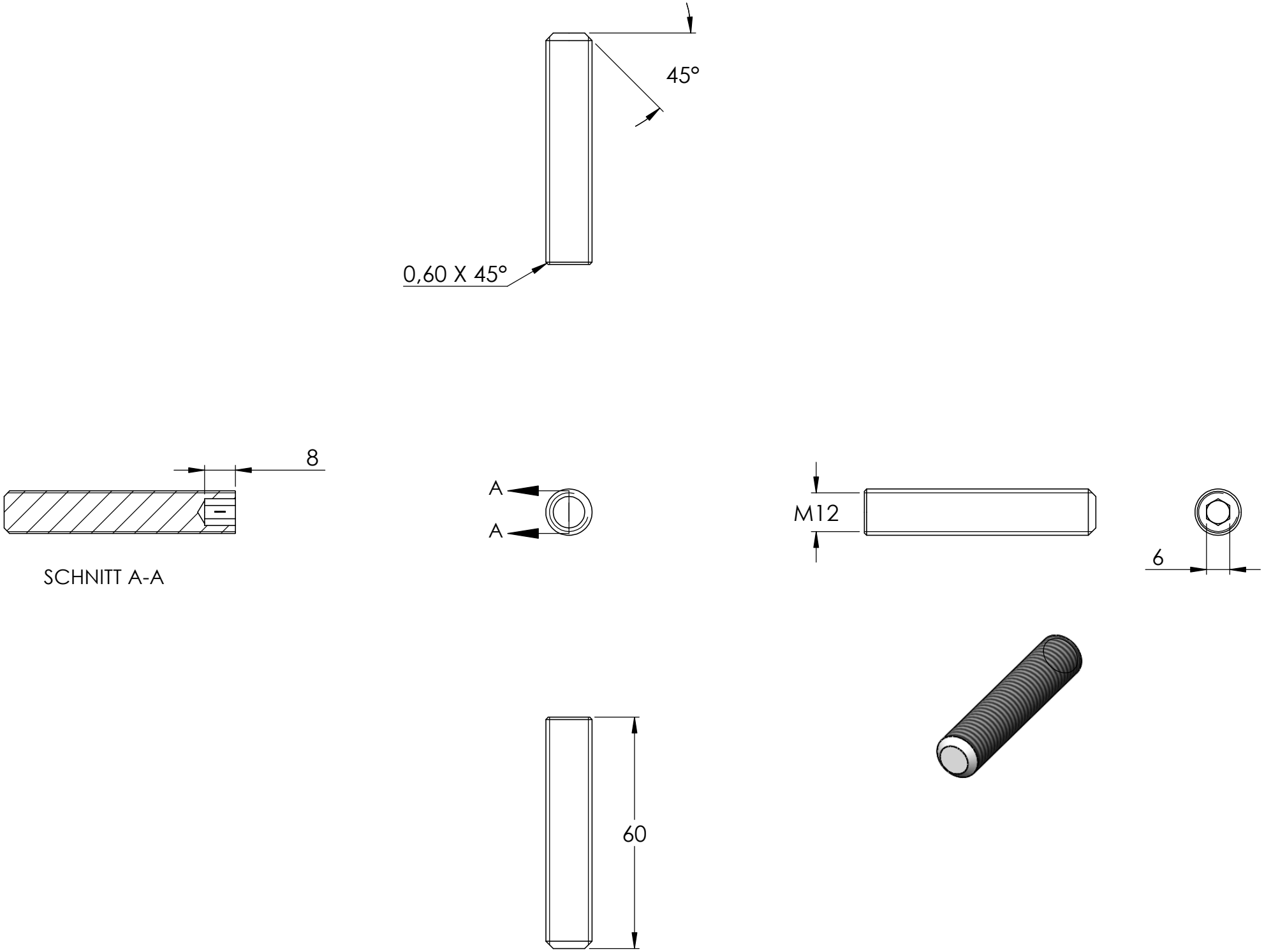
45°
0,60 X 45°
8
SCHNITT A-A
A
A
M12
6
60