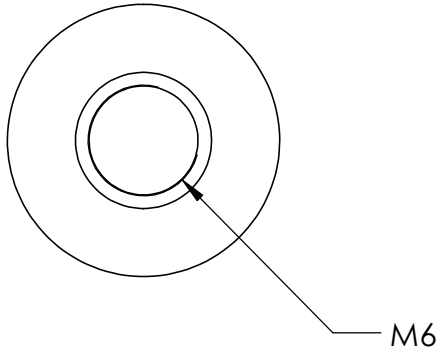

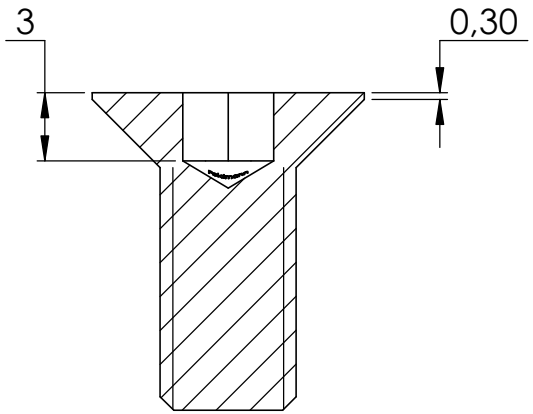
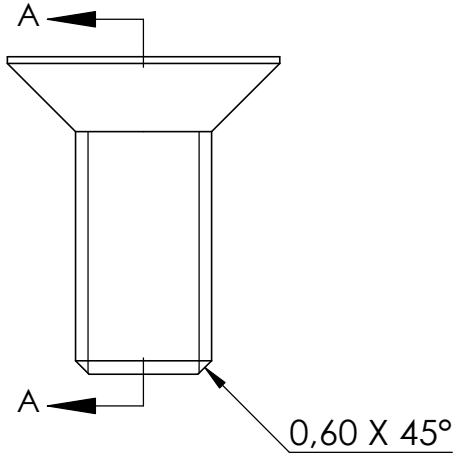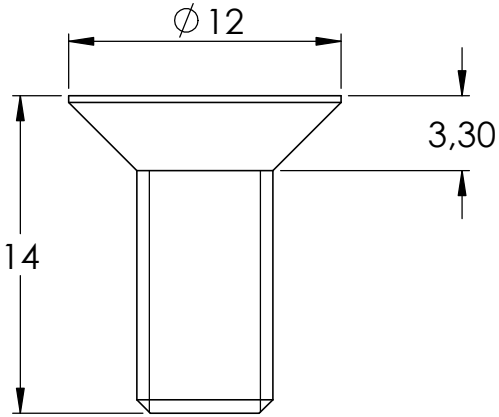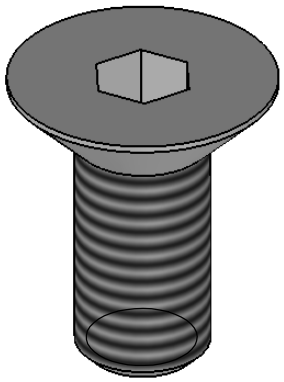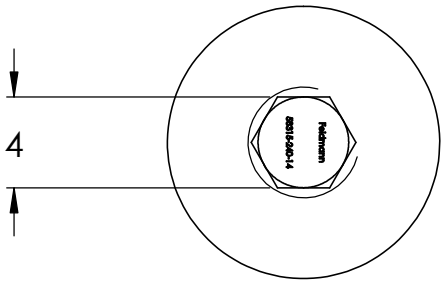
SCHNITT A-A