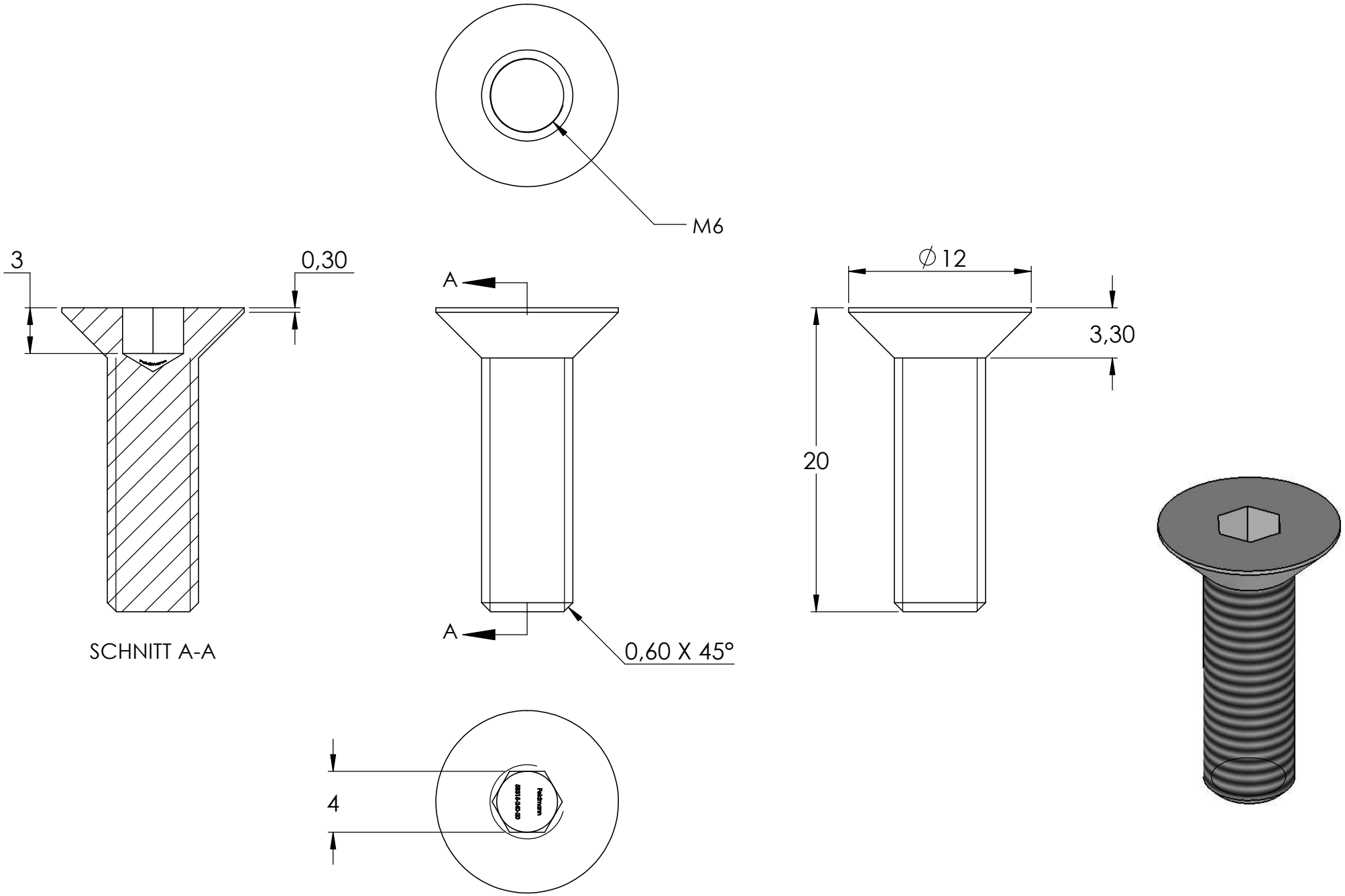
M6
3
0,30
A
A
SCHNITT A-A
0,60 X 45°
∅12
3,30
20
4