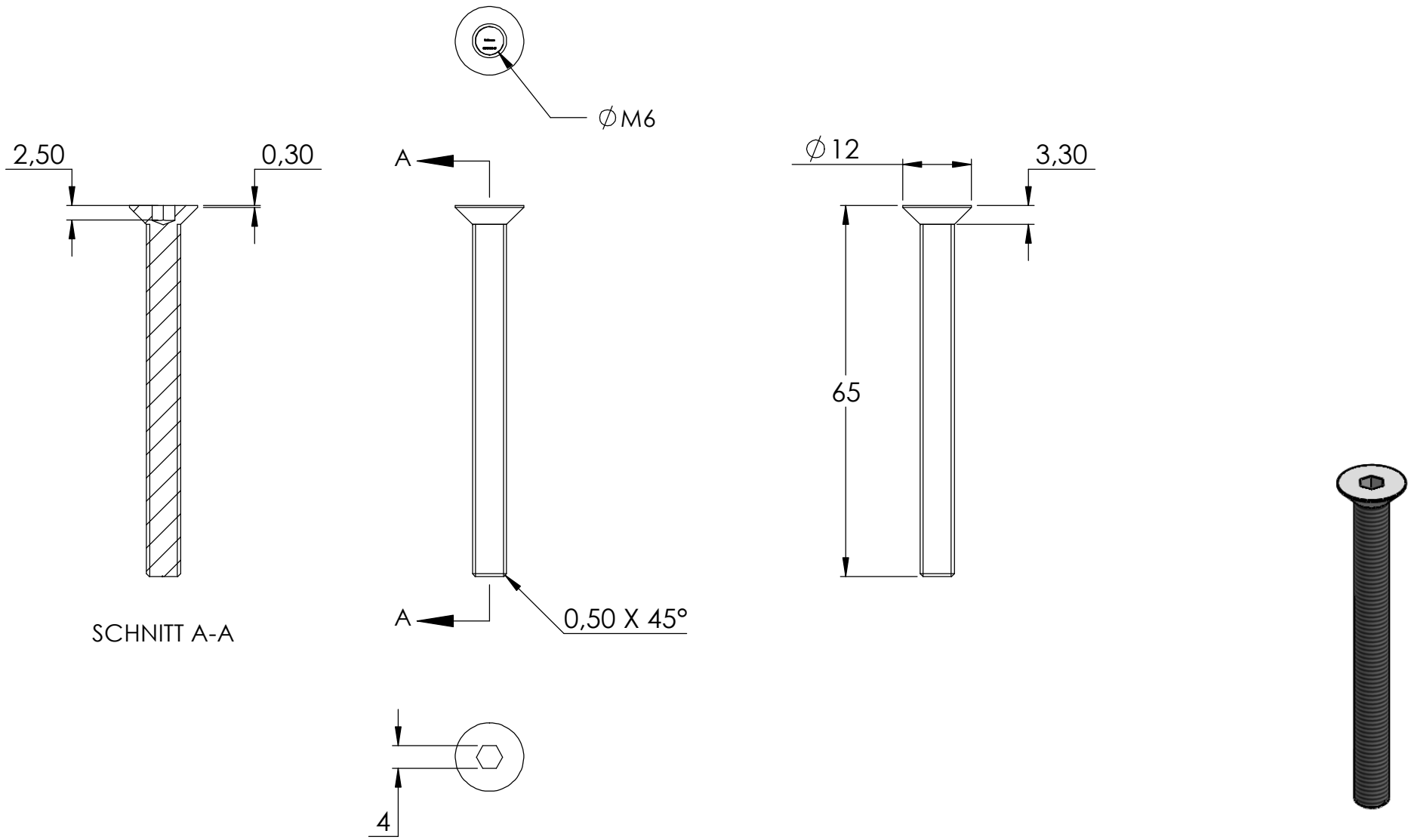
∅M6
2,50
0,30
A
∅12
3,30
65
SCHNITT A-A
A
0,50 X 45°
4