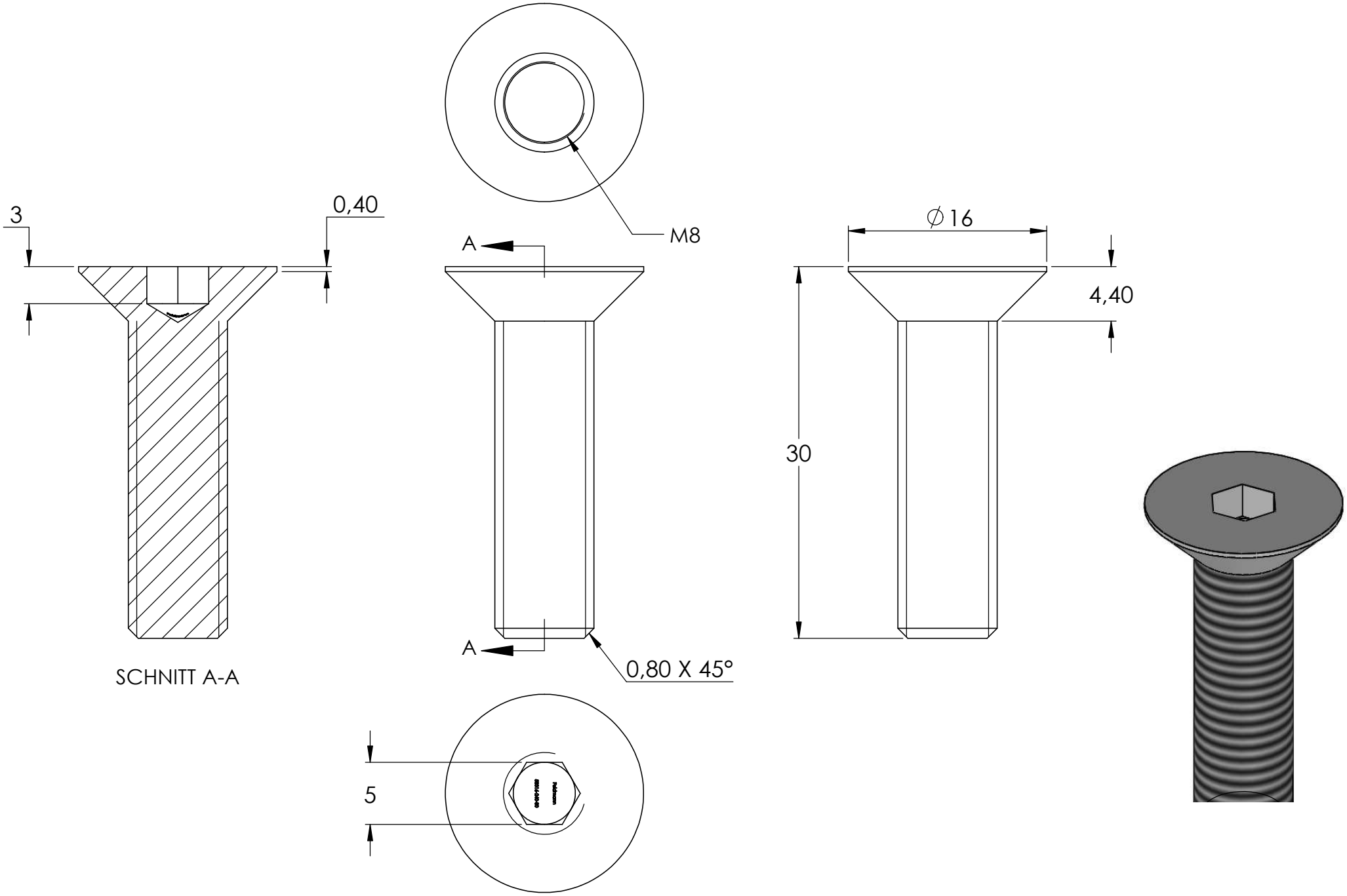
3
0,40
SCHNITT A-A
A
A
M8
0,80 X 45°
5
∅16
4,40
30