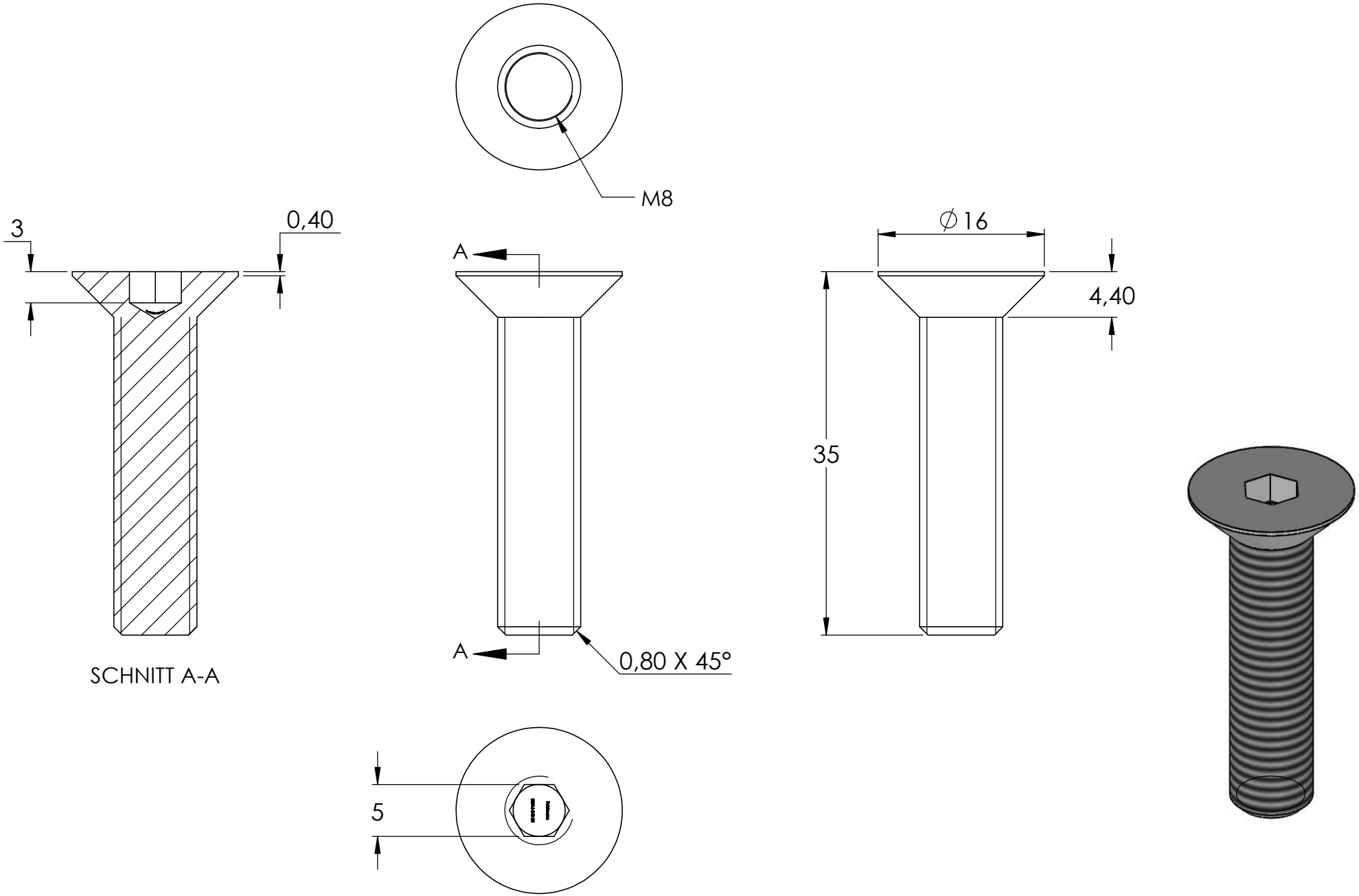
M8
3
0,40
A
A
0,80 X 45°
SCHNITT A-A
∅16
4,40
35
5