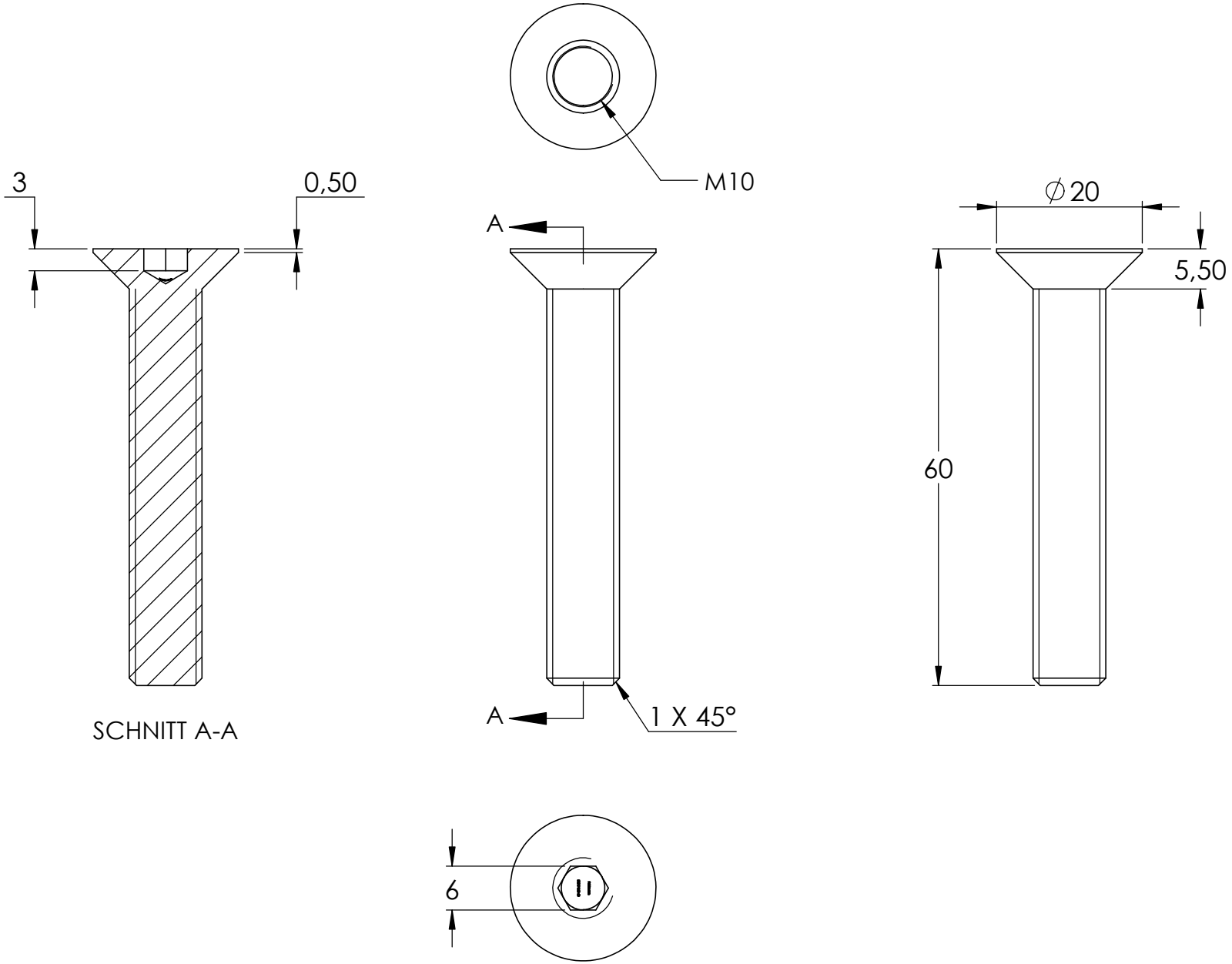
3
0,50
SCHNITT A-A
M10
A
A
1 X 45°
6
∅20
5,50
60