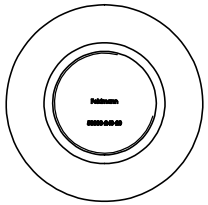

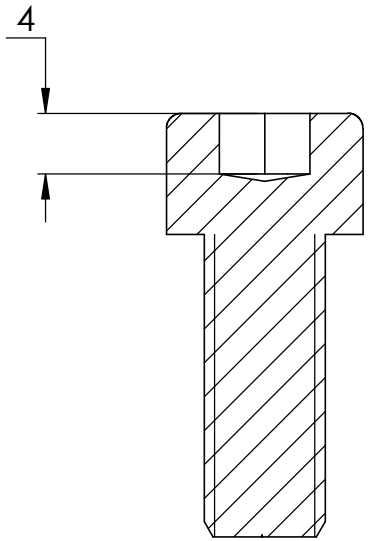

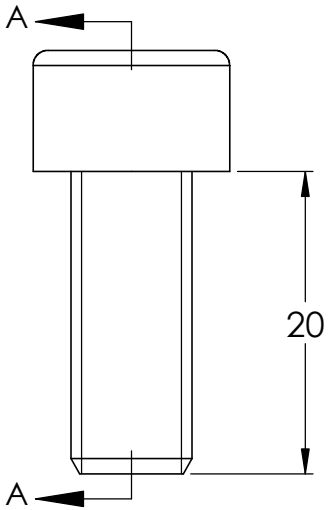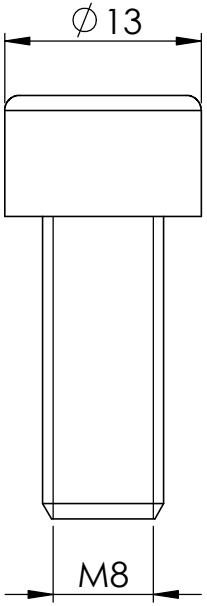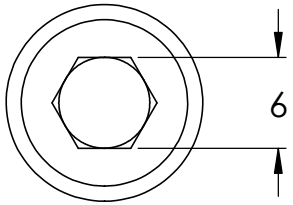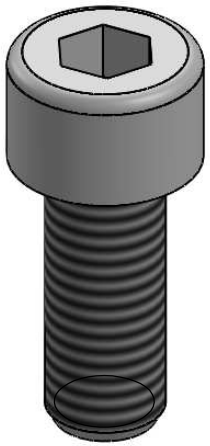
SCHNITT A-A