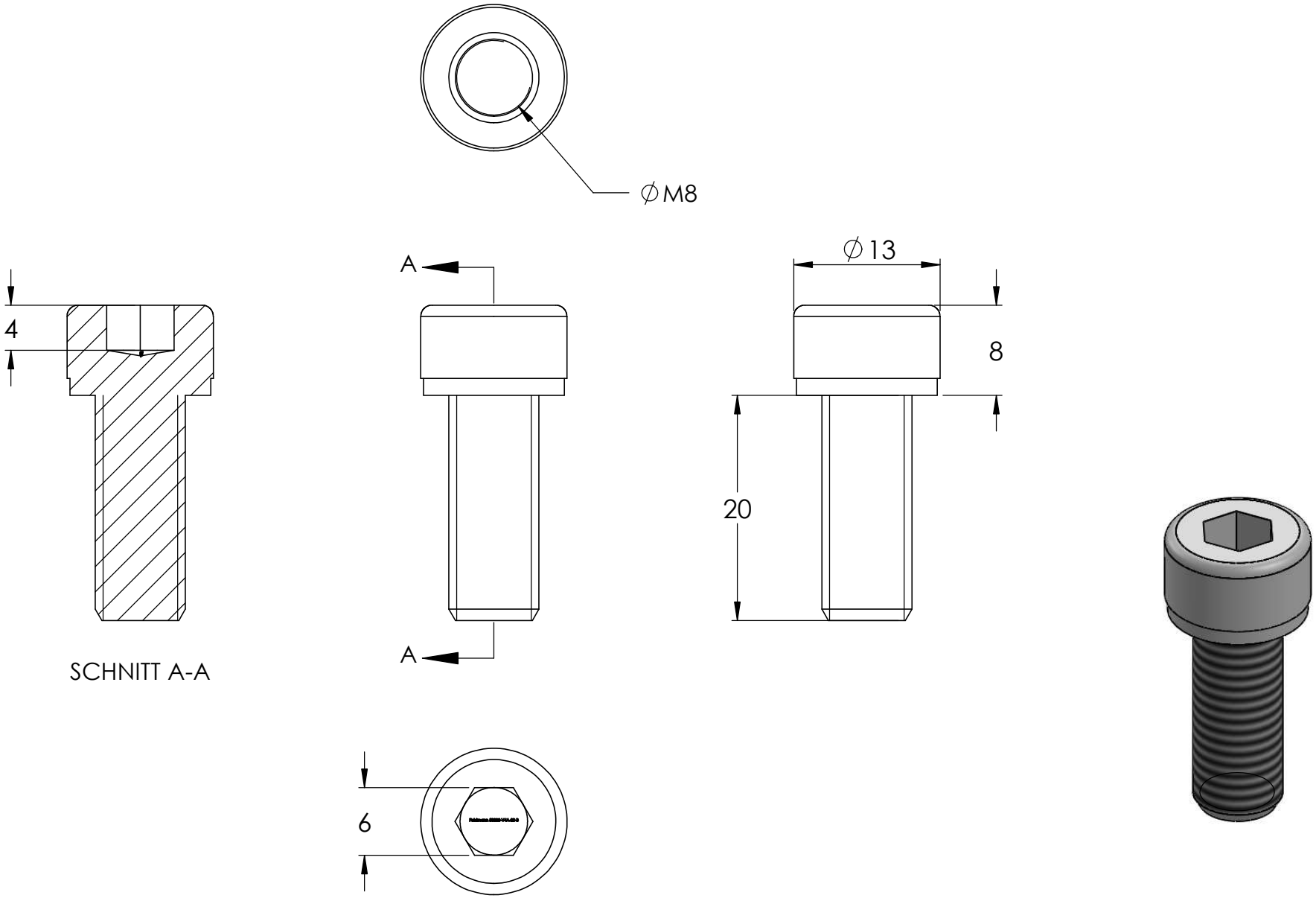
∅M8
∅13
A
A
4
8
20
6
SCHNITT A-A