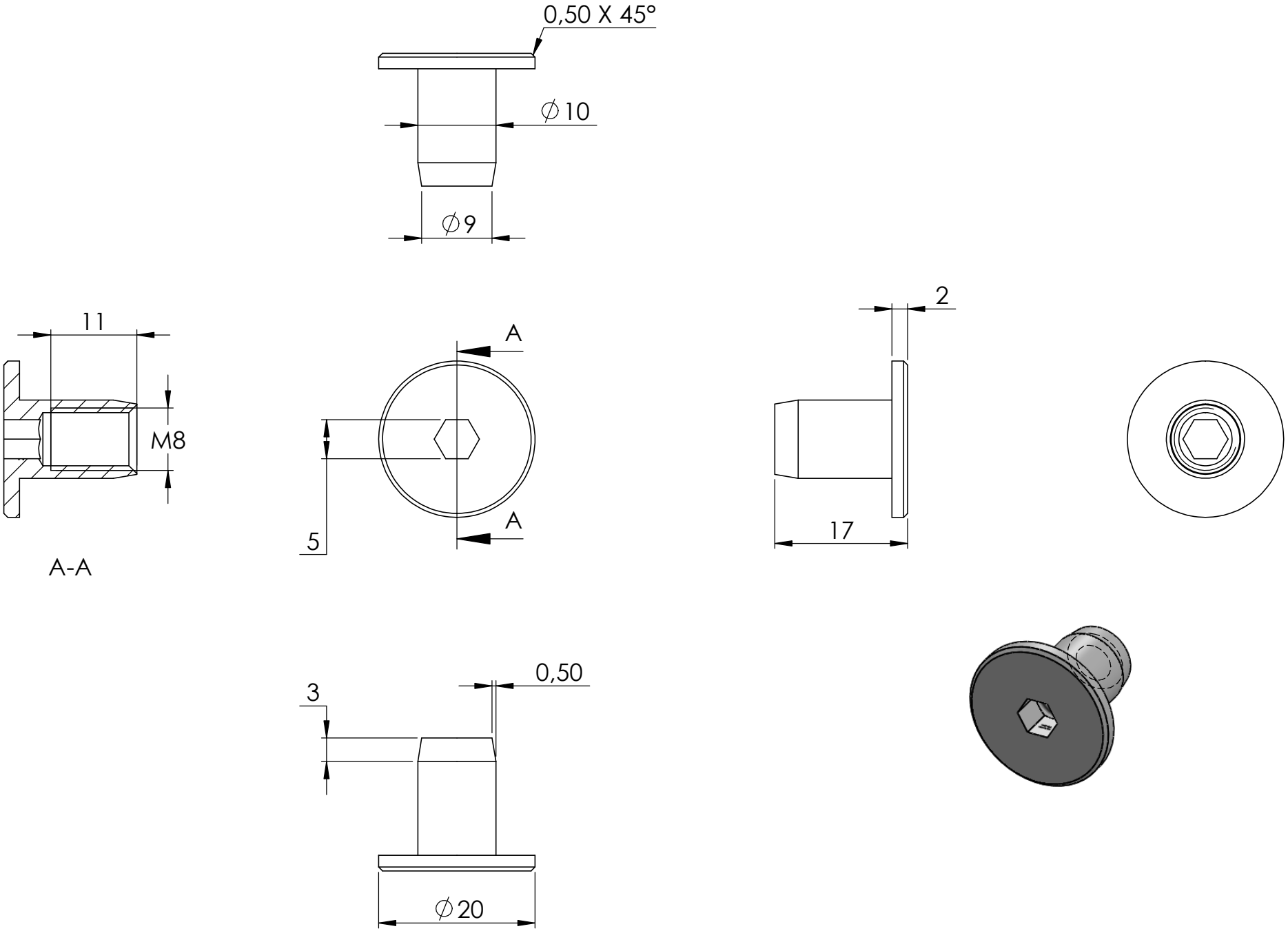
0,50 X 45°
∅10
∅9
11
M8
A-A
A
A
5
2
17
0,50
3
∅20