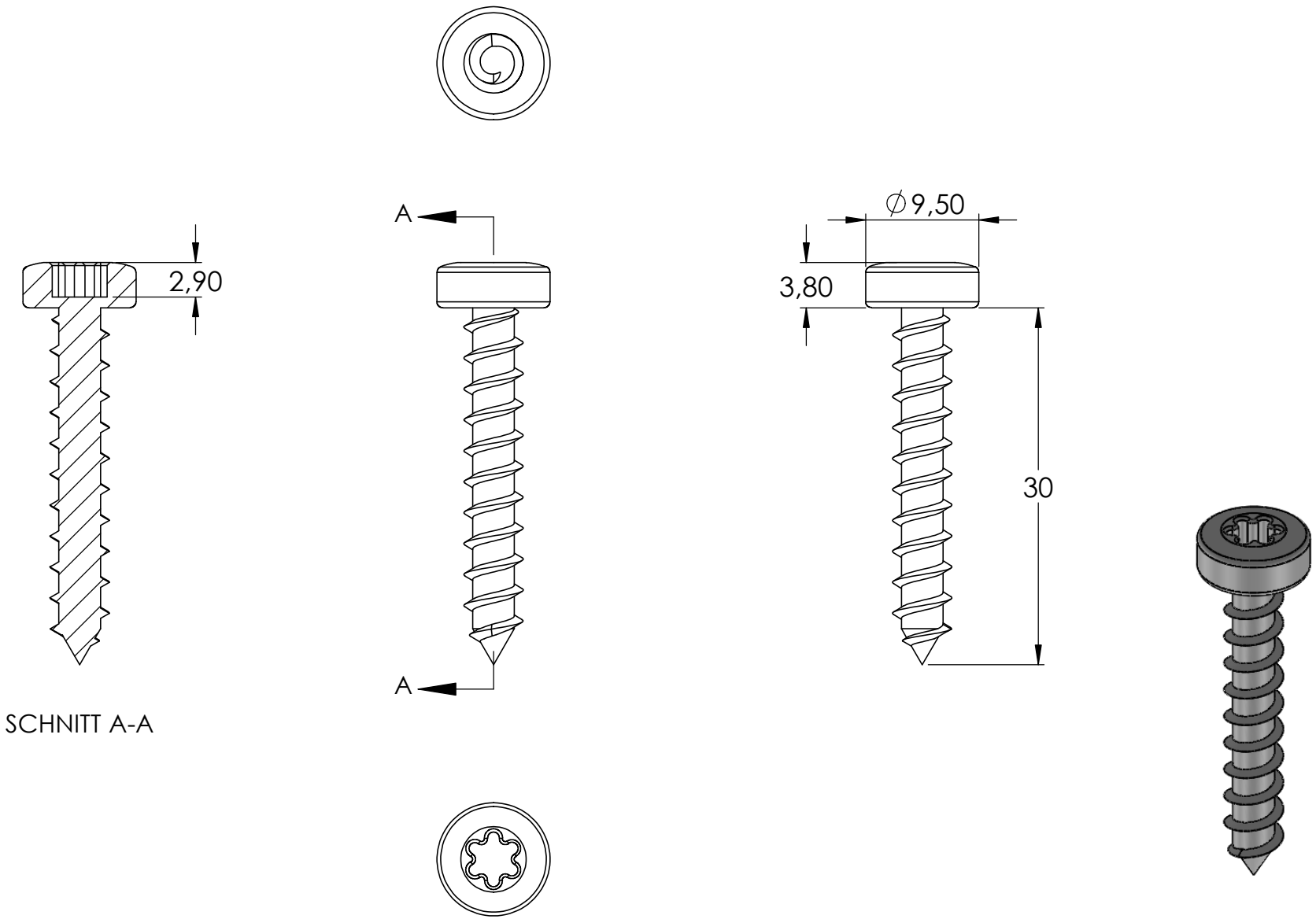
2,90
SCHNITT A-A
A
A
∅9,50
3,80
30