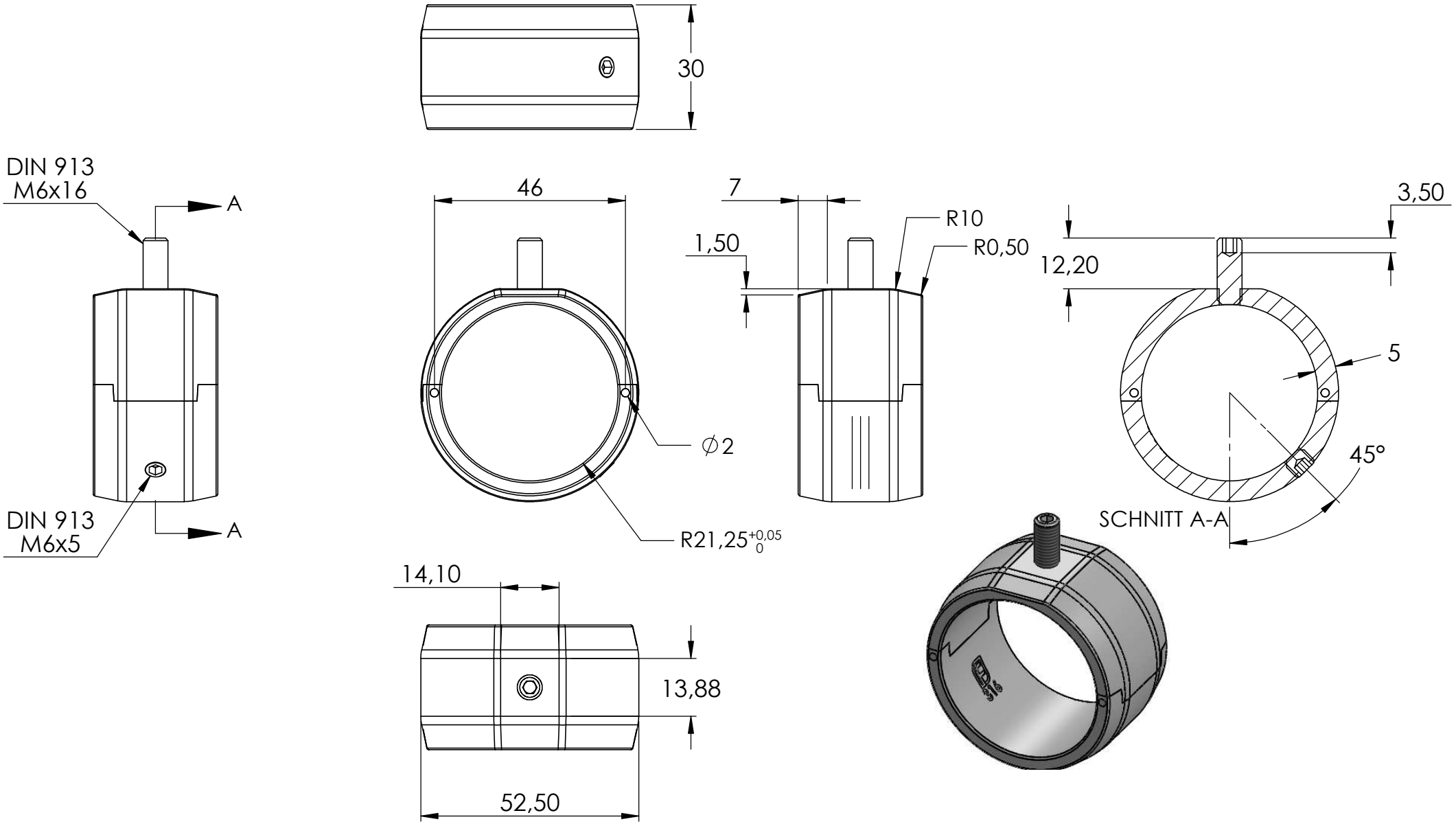
30
DIN 913
M6x16
A
46
7
R10
R0,50
1,50
3,50
12,20
5
⌀2
45°
SCHNITT A-A
DIN 913
M6x5
A
R21,25+0,05 0
14,10
13,88
52,50

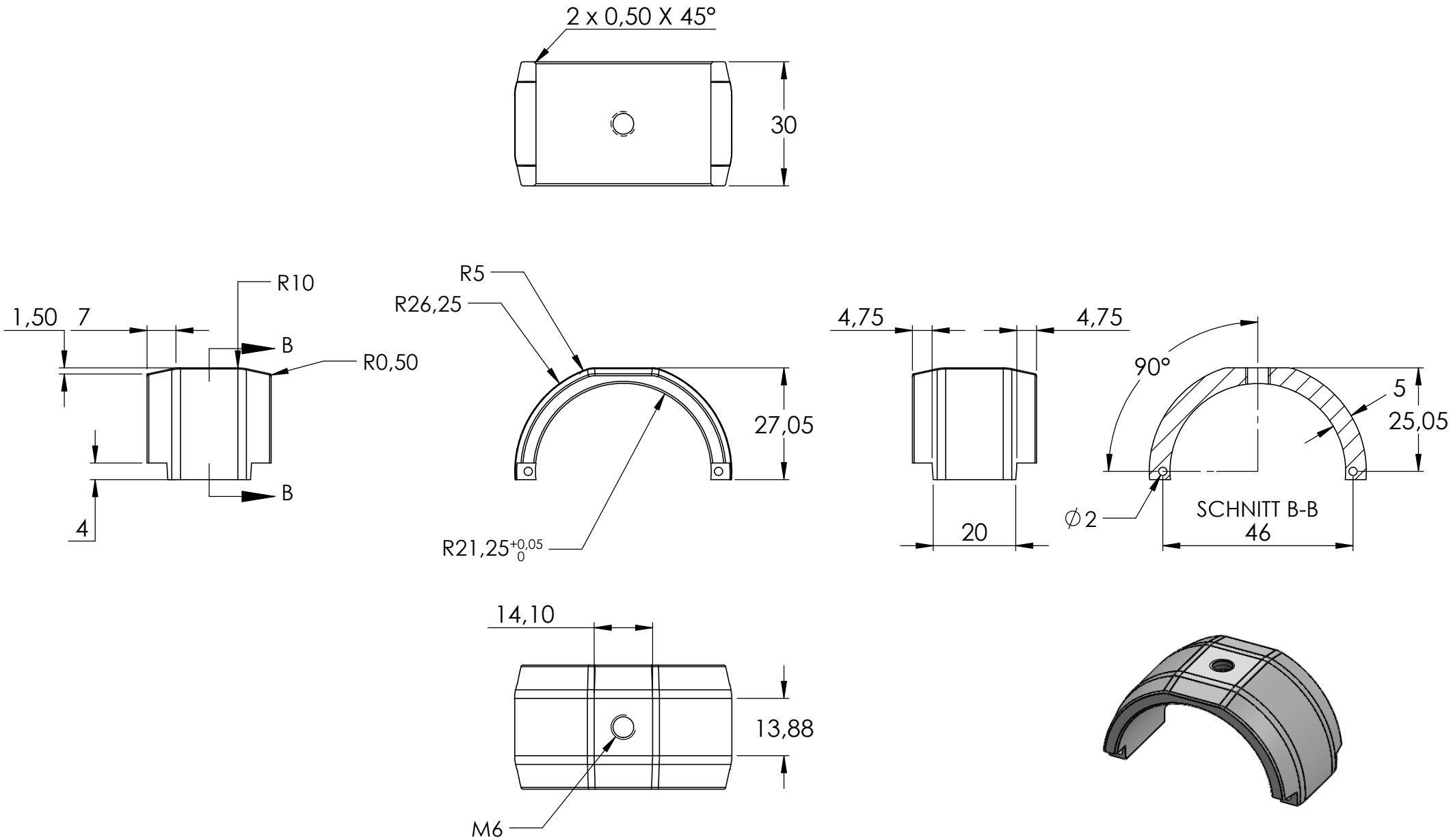
2 x 0,50 X 45°
30
R10
1,50
7
B
R0,50
B
4
R5
R26,25
27,05
R21,25+0,05 0
4,75
4,75
20
90°
5
25,05
∅2
SCHNITT B-B
46
14,10
13,88
M6

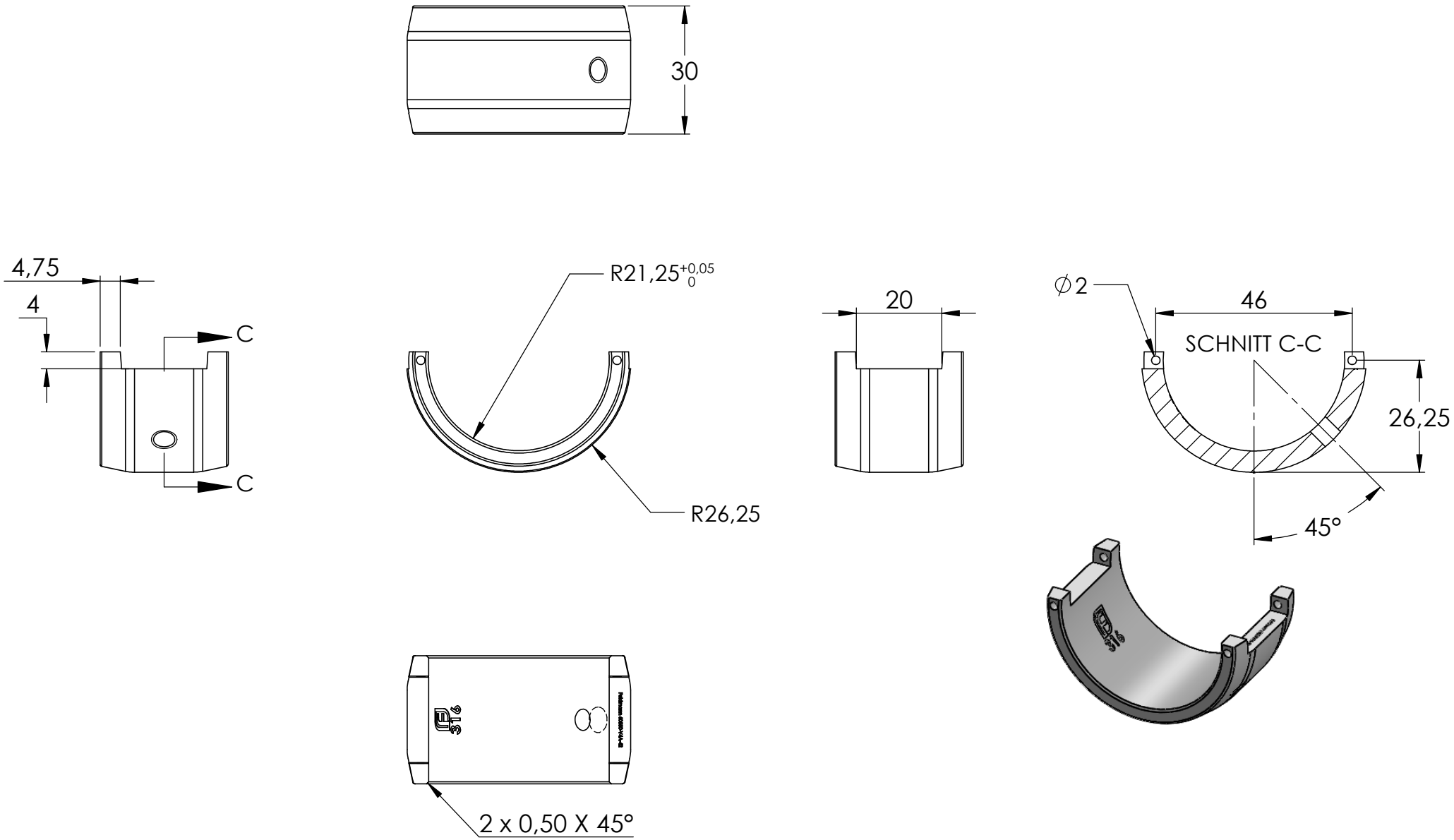
30
4,75
4
C
C
R21,25 +0,05 0
R26,25
20
⌀2
46
SCHNITT C-C
26,25
45°
2 x 0,50 X 45°

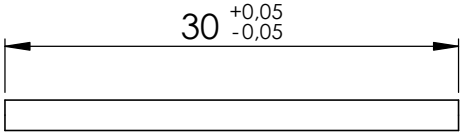
30 +0,05 -0,05

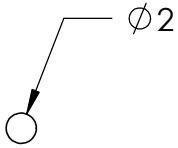
∅2
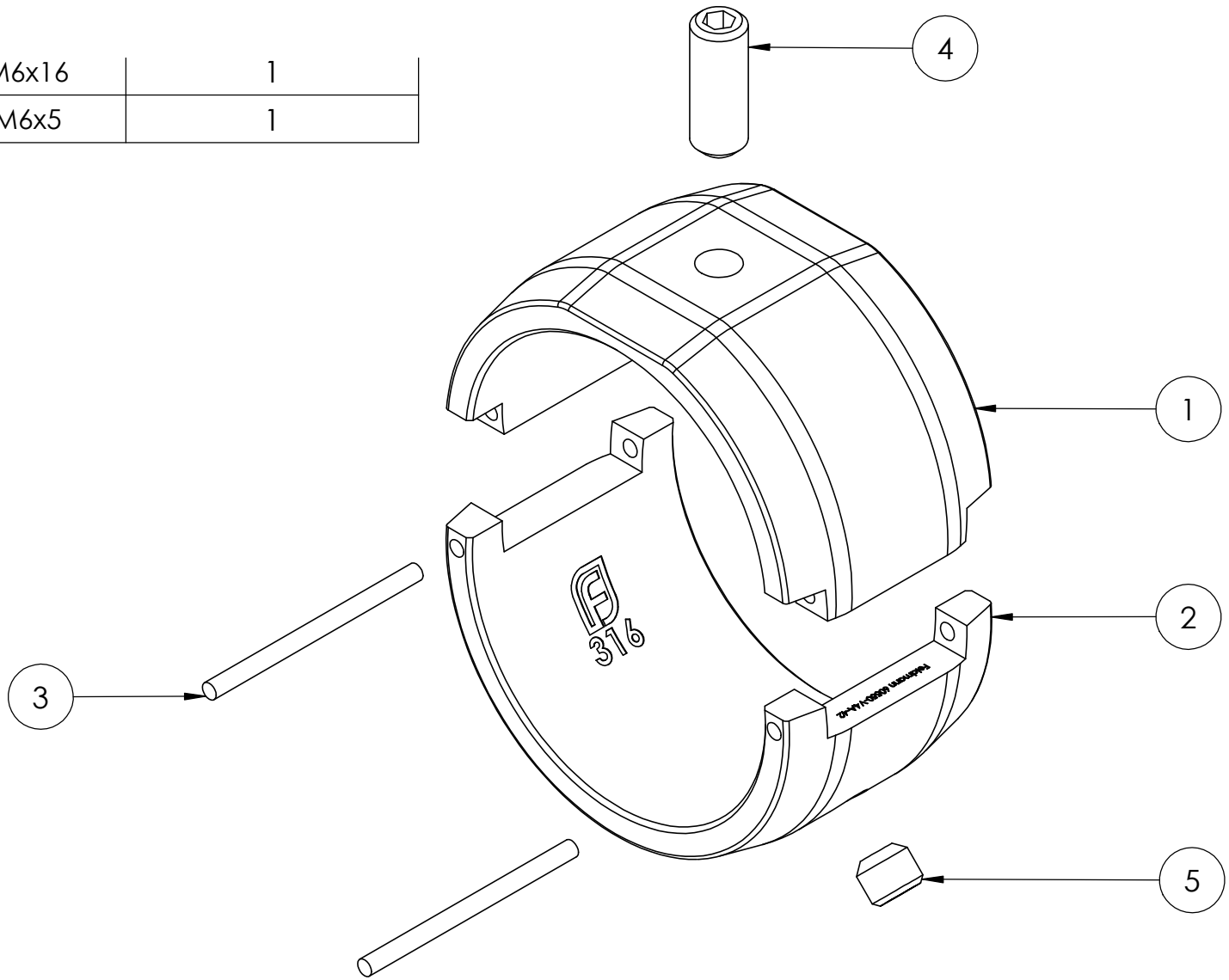
4	DIN 913 M6x16	1
5	DIN 913 M6x5	1