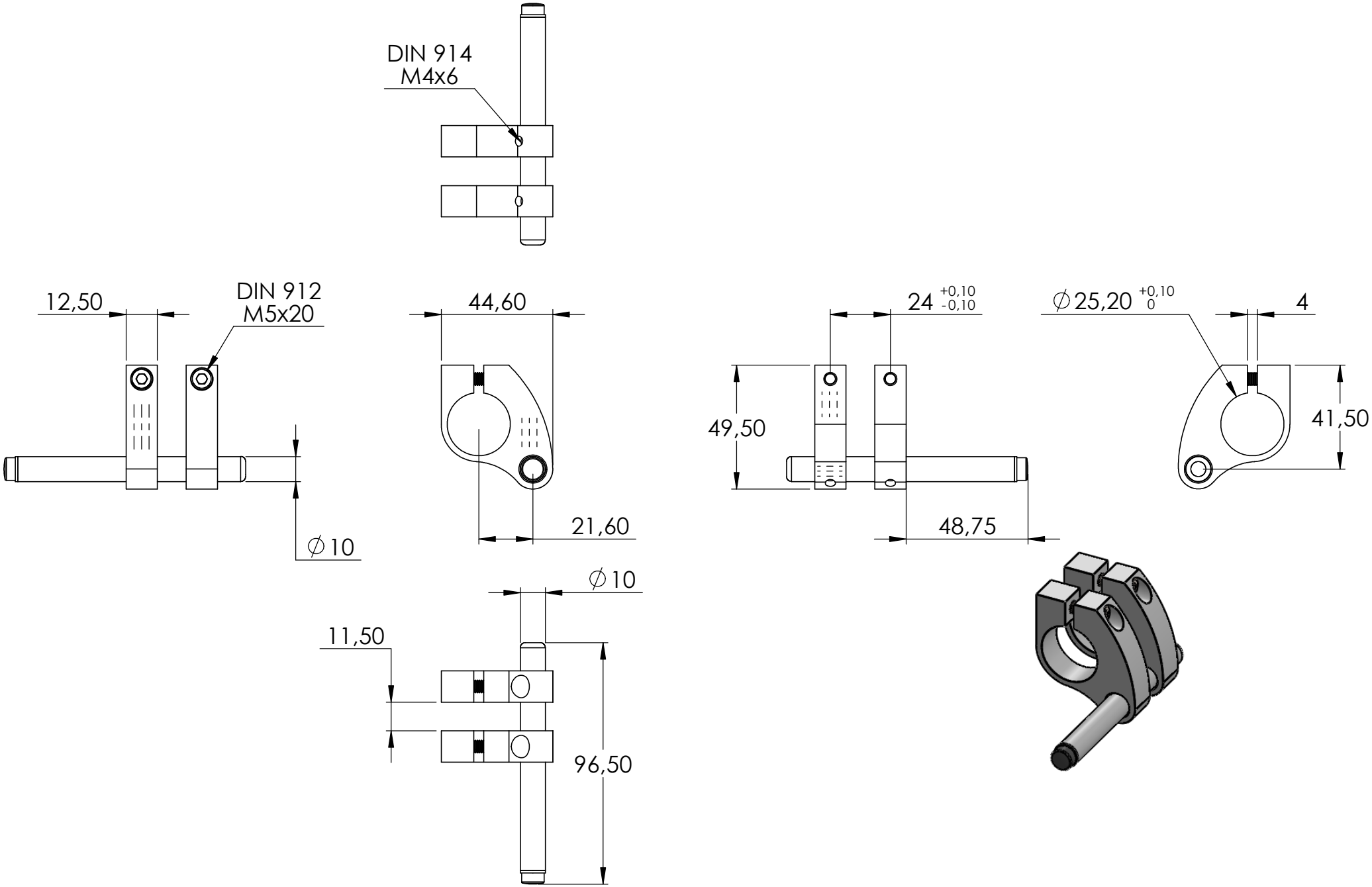
DIN 914
M4x6
12,50
DIN 912
M5x20
44,60
24 +0,10 -0,10
∅25,20 +0,10 0
4
49,50
41,50
21,60
48,75
∅10
∅10
11,50
96,50

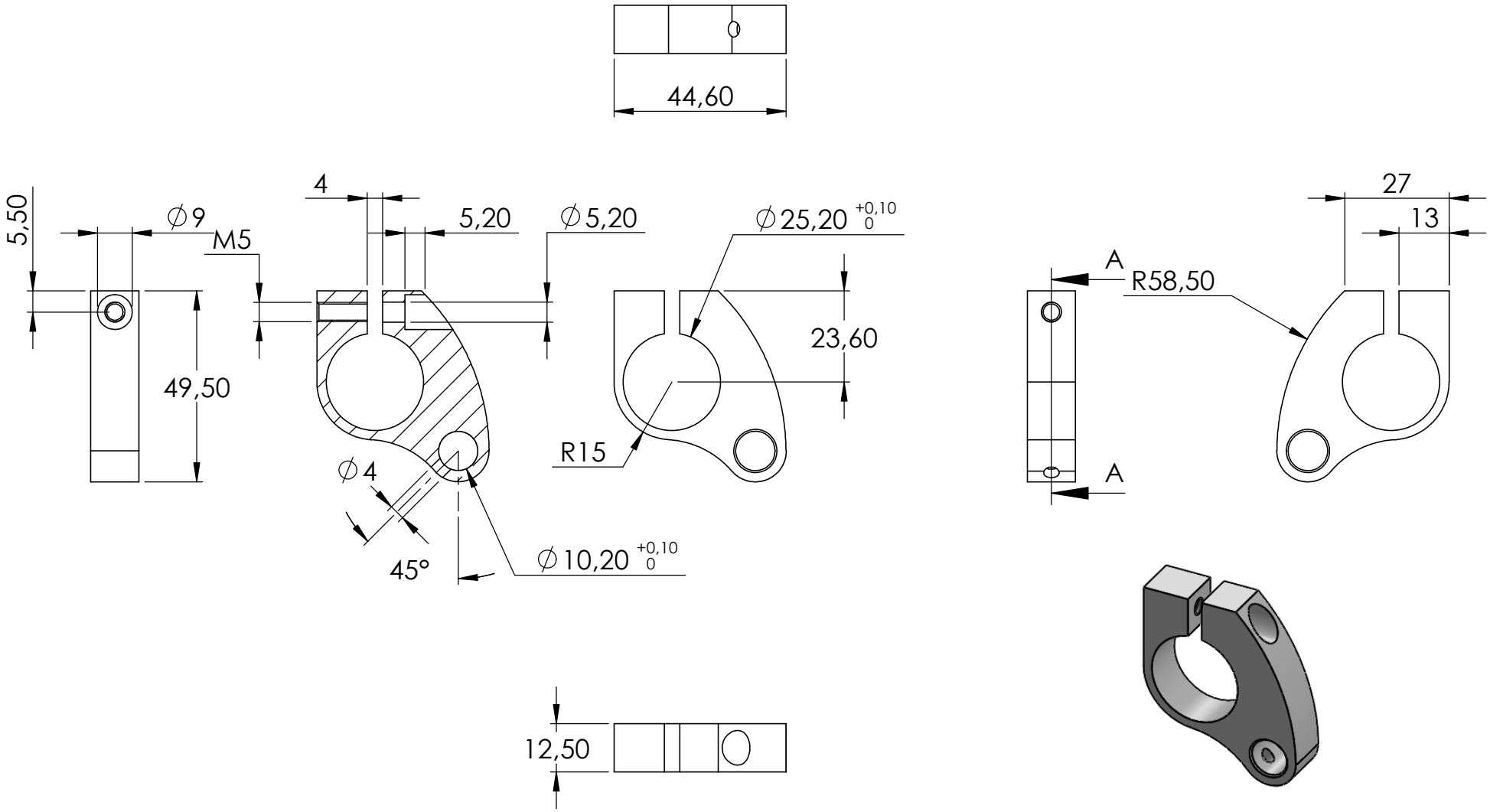
44,60
5,50
∅9
M5
4
5,20
∅5,20
∅25,20 +0,10 0
23,60
49,50
R15
∅4
45°
∅10,20 +0,10 0
12,50
27
13
A
R58,50
A

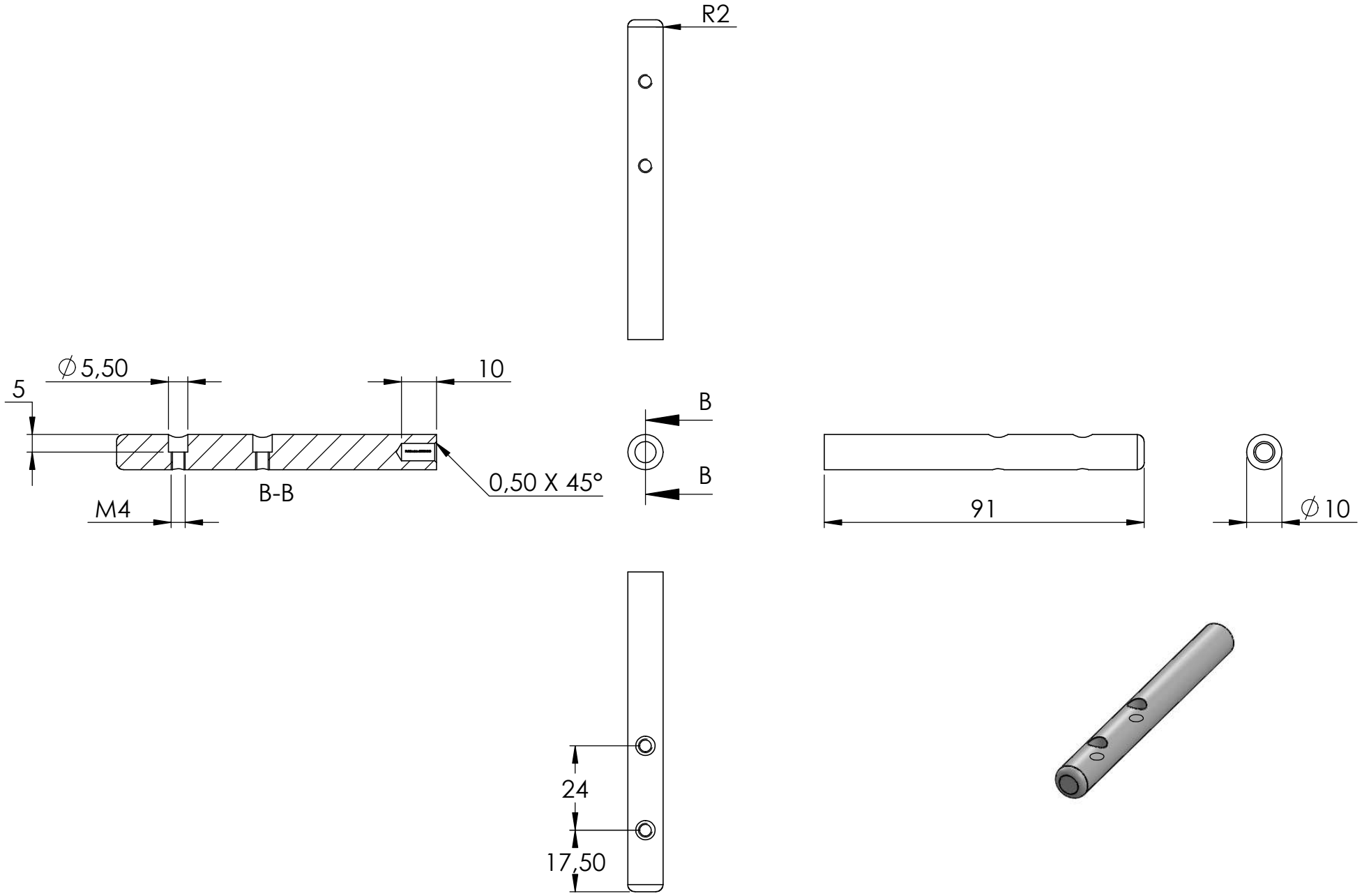
R2
∅5,50
10
5
B
B
0,50 X 45°
B-B
M4
91
∅10
24
17,50

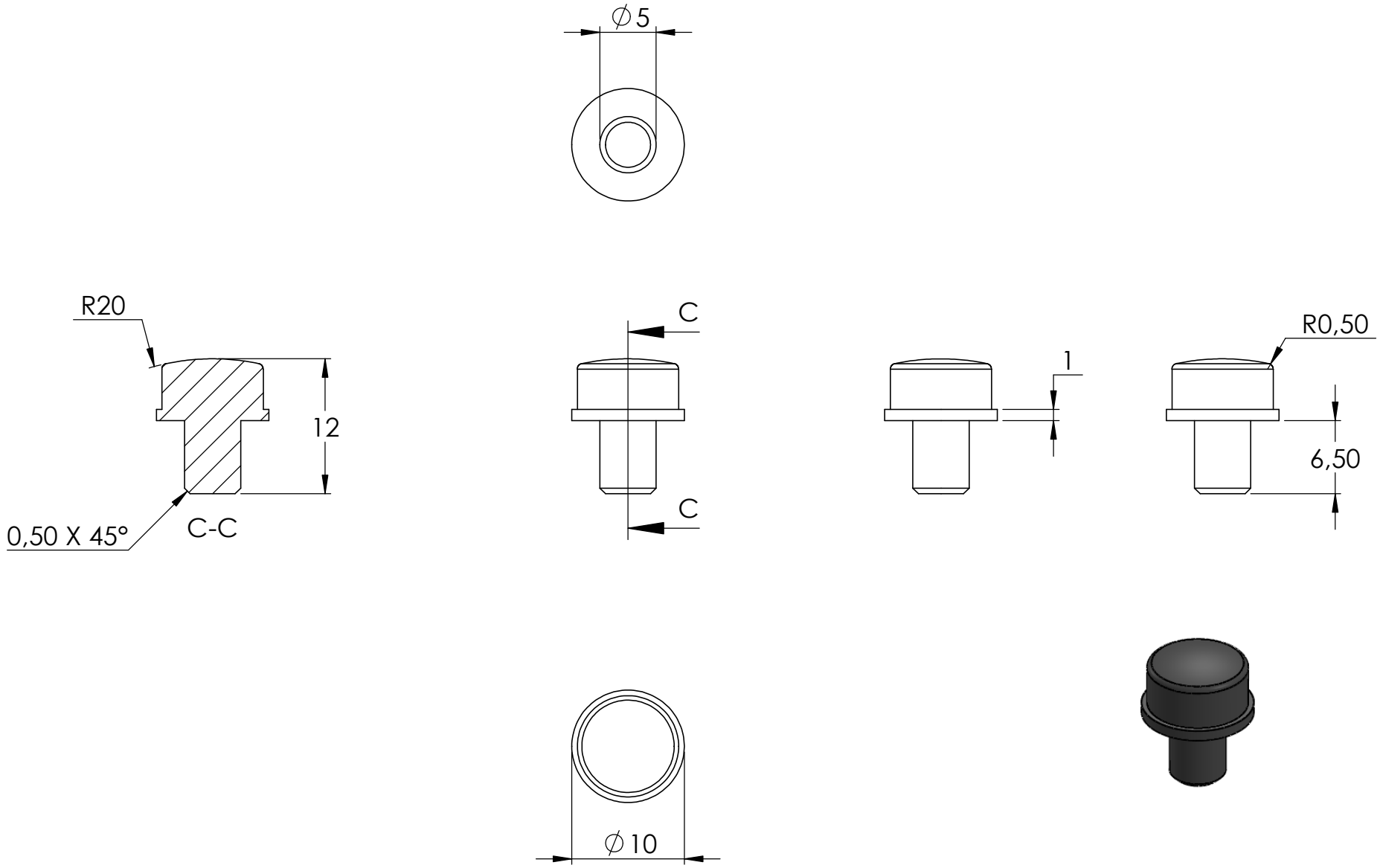
∅5
R20
12
0,50 X 45°
C-C
C
C
1
R0,50
6,50
∅10
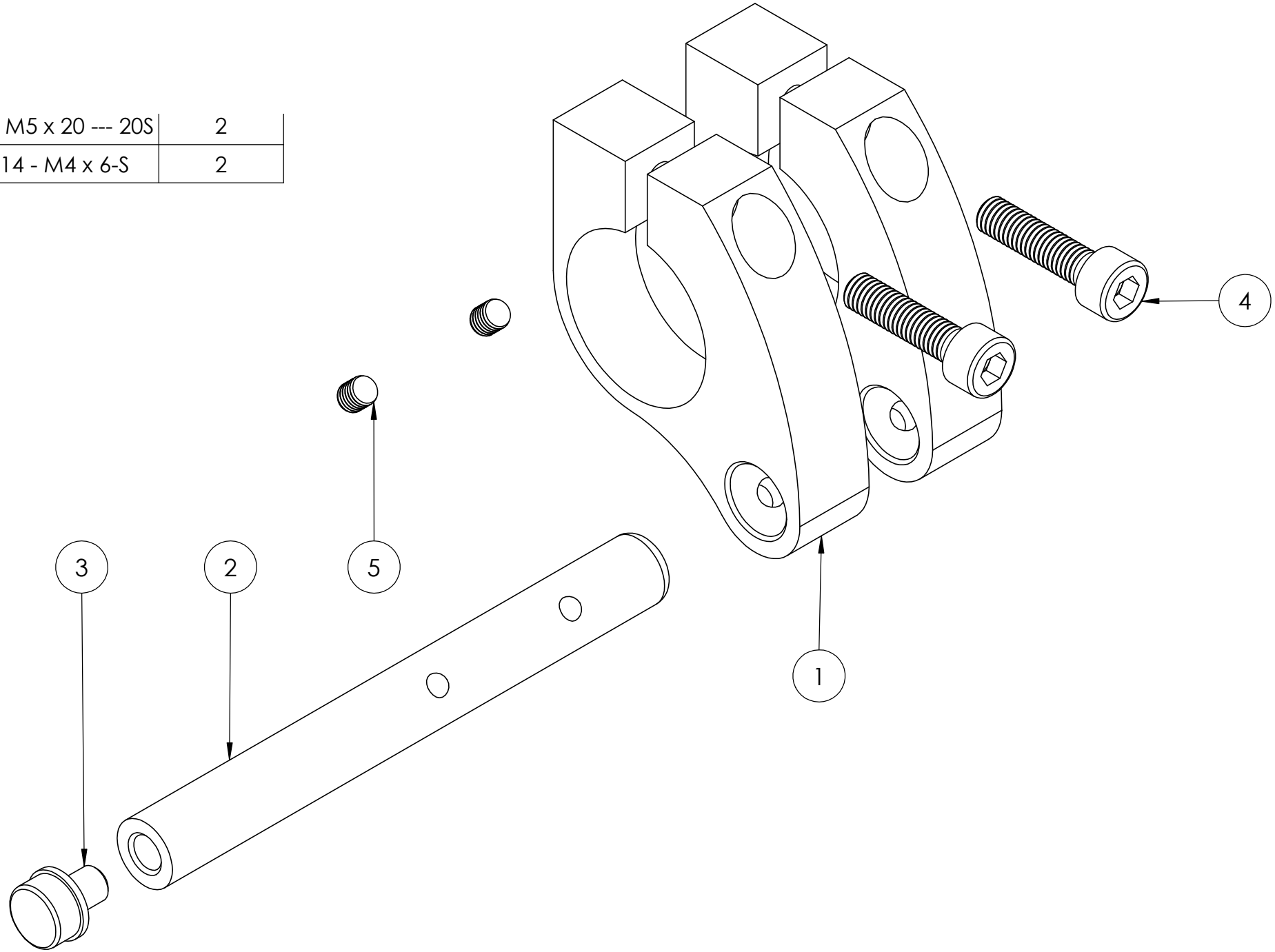
4	DIN 912 M5 x 20 --- 20S	2
5	DIN 914 - M4 x 6-S	2