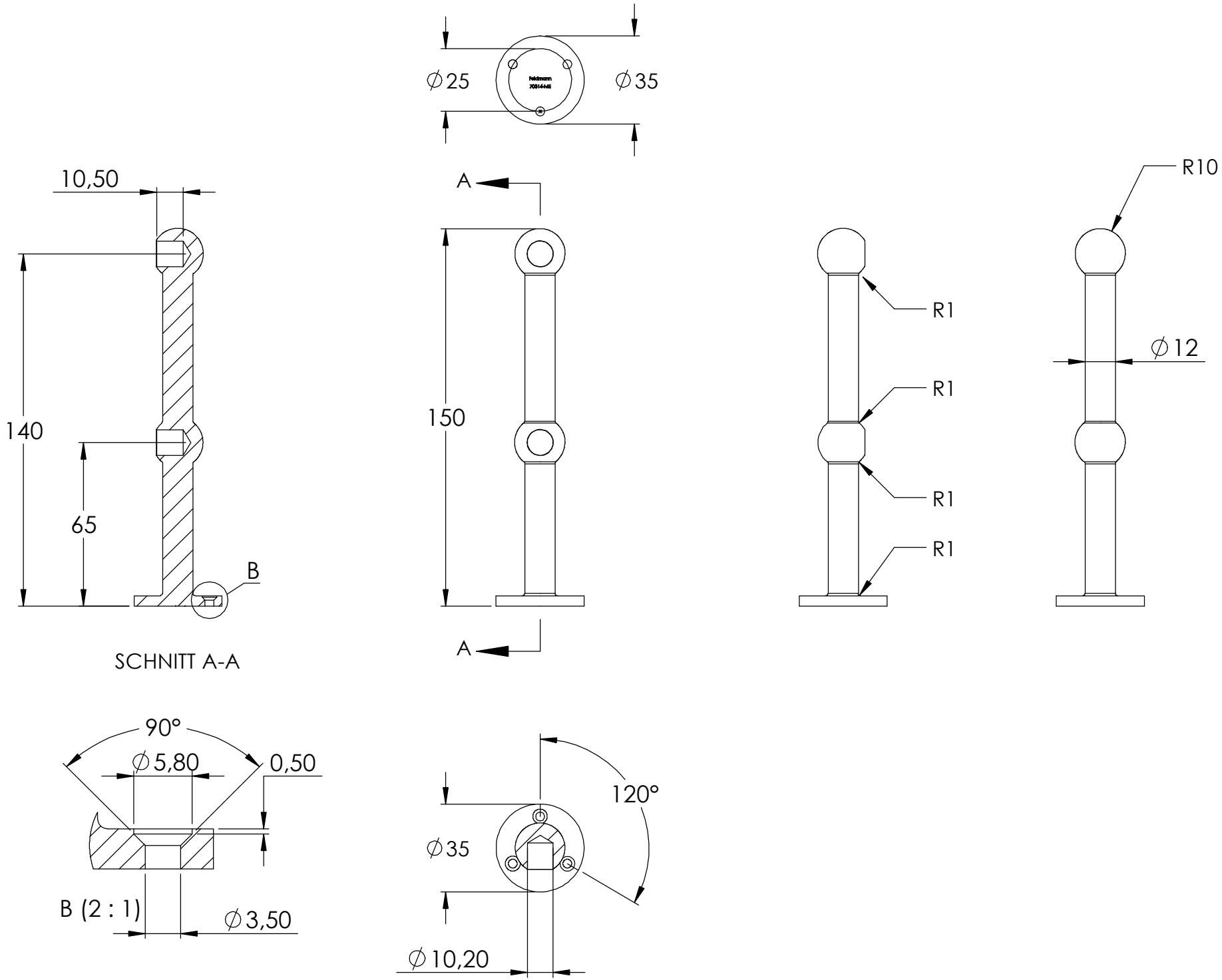
∅25
∅35
10,50
A
R10
R1
R1
R1
R1
∅12
140
65
150
B
A
SCHNITT A-A
90°
∅5,80
0,50
120°
∅35
B (2 : 1)
∅3,50
∅10,20