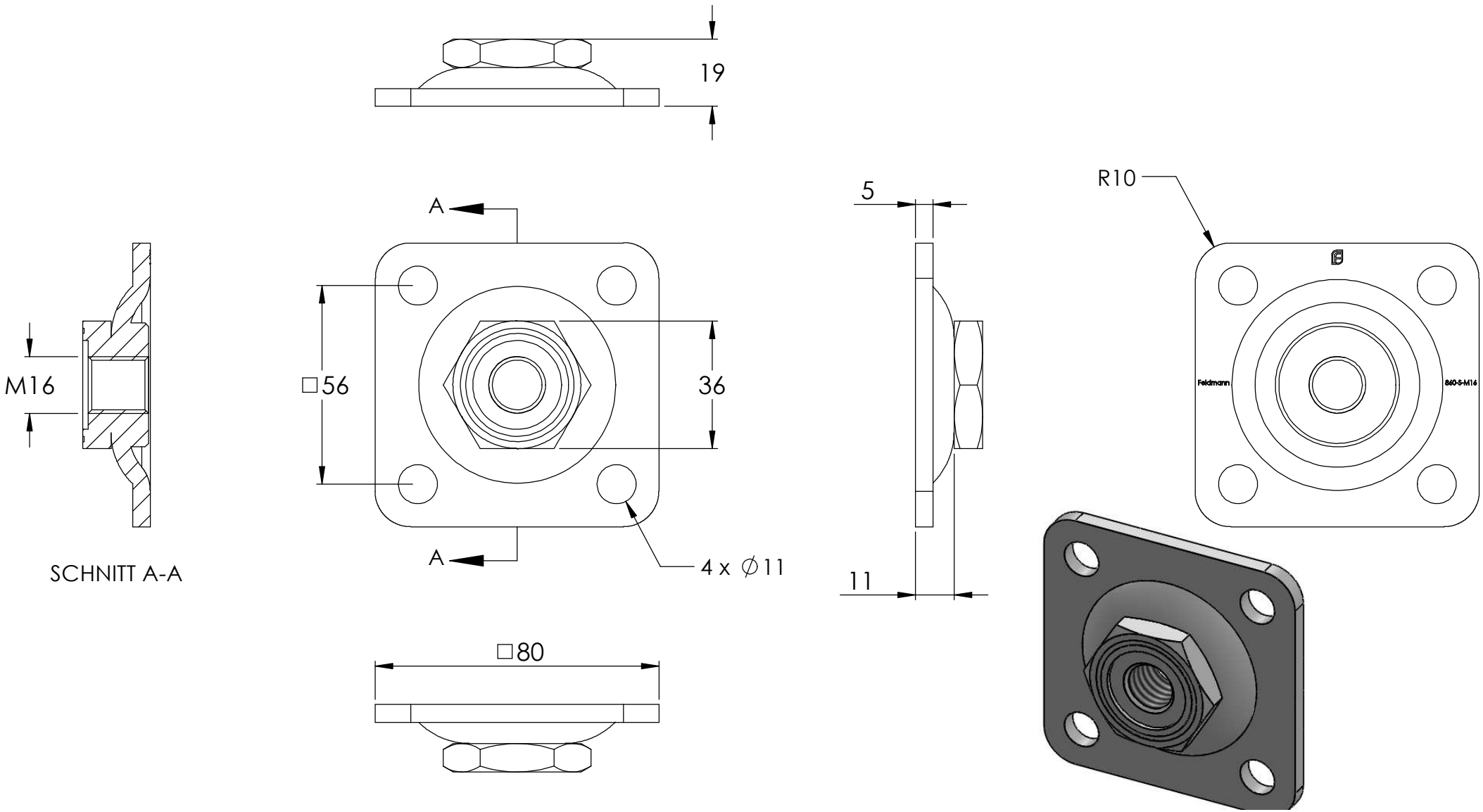
19
A
A
M16
□56
36
4 x ∅11
SCHNITT A-A
□80
5
11
R10
Feldmann
860-S-M16