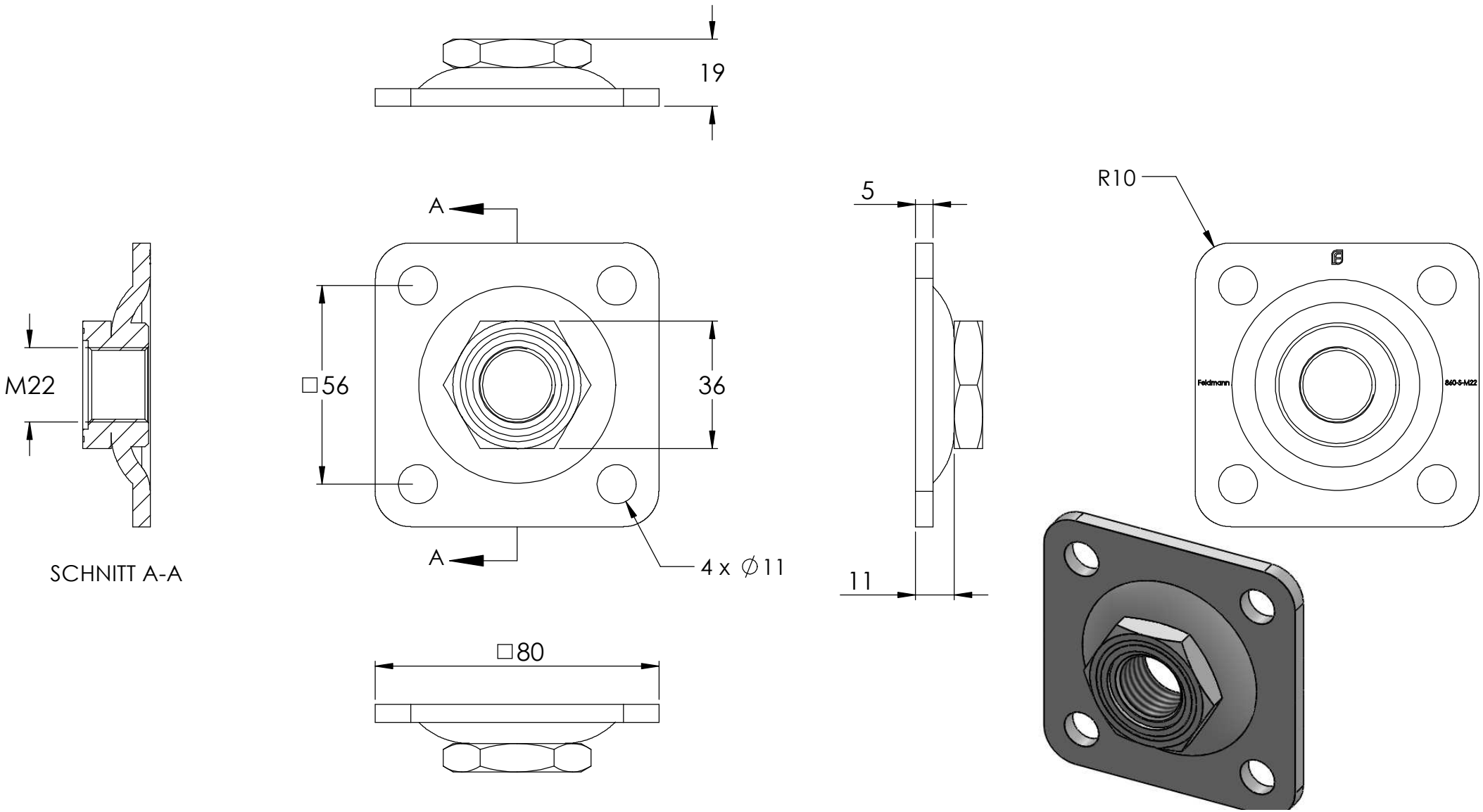
19
A
A
M22
□56
36
4 x ∅11
SCHNITT A-A
□80
5
11
R10
Feldmann
840-S-M22