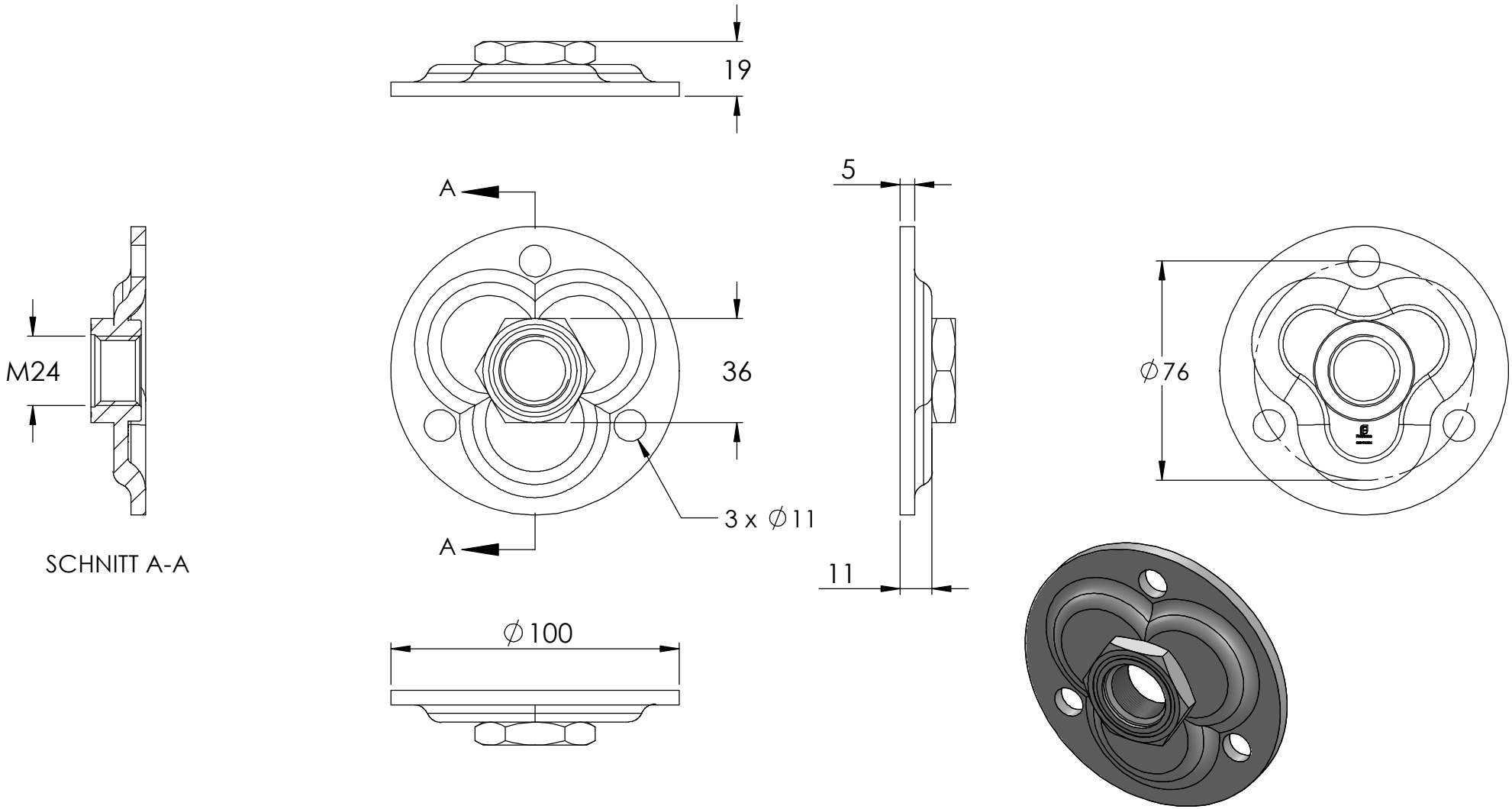
19
5
A
A
M24
36
3 x ∅11
11
∅76
∅100
SCHNITT A-A