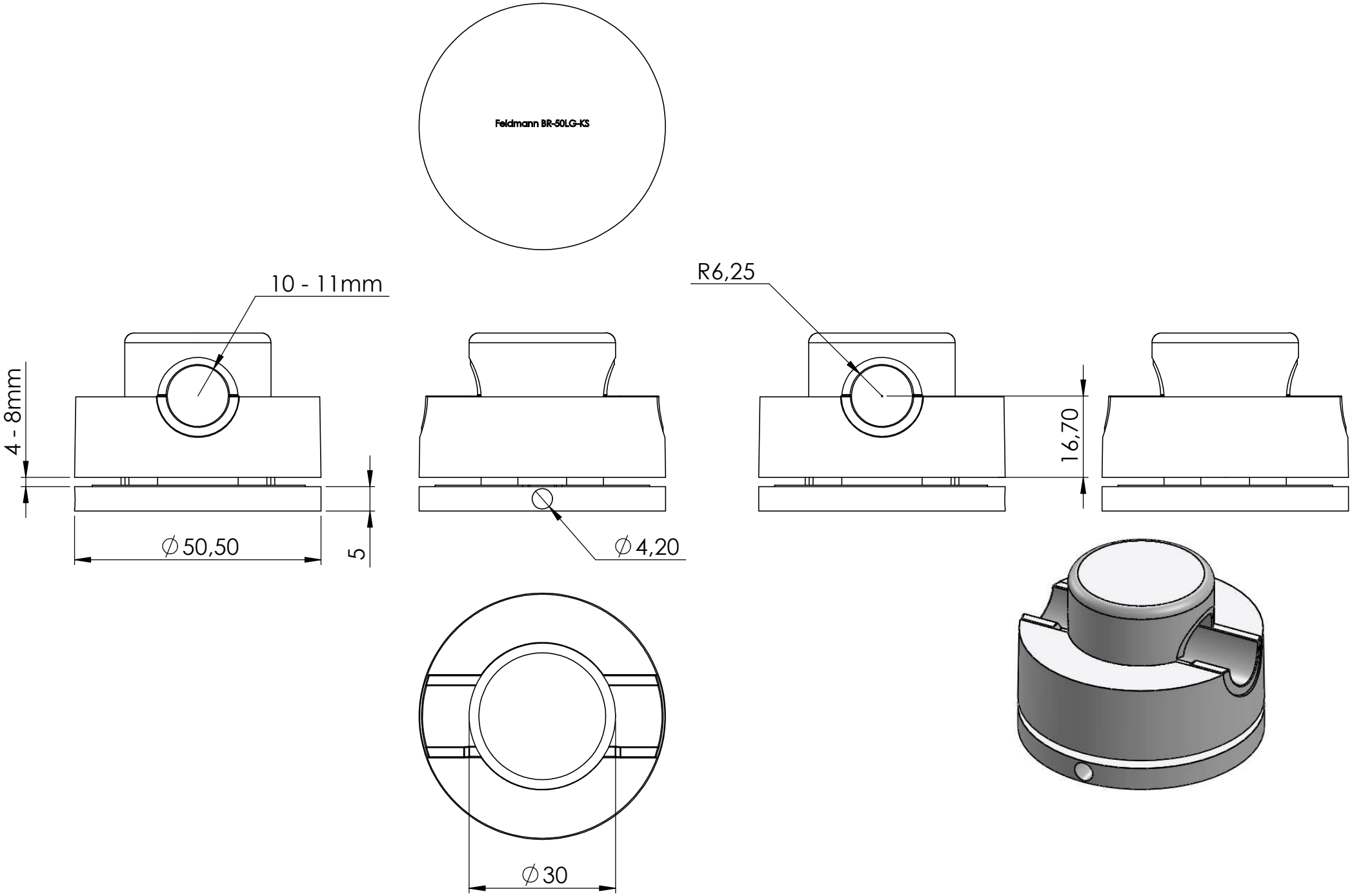
Feldmann BR-50LG-KS
10 - 11mm
R6,25
4 - 8mm
16,70
∅50,50
5
∅4,20
∅30

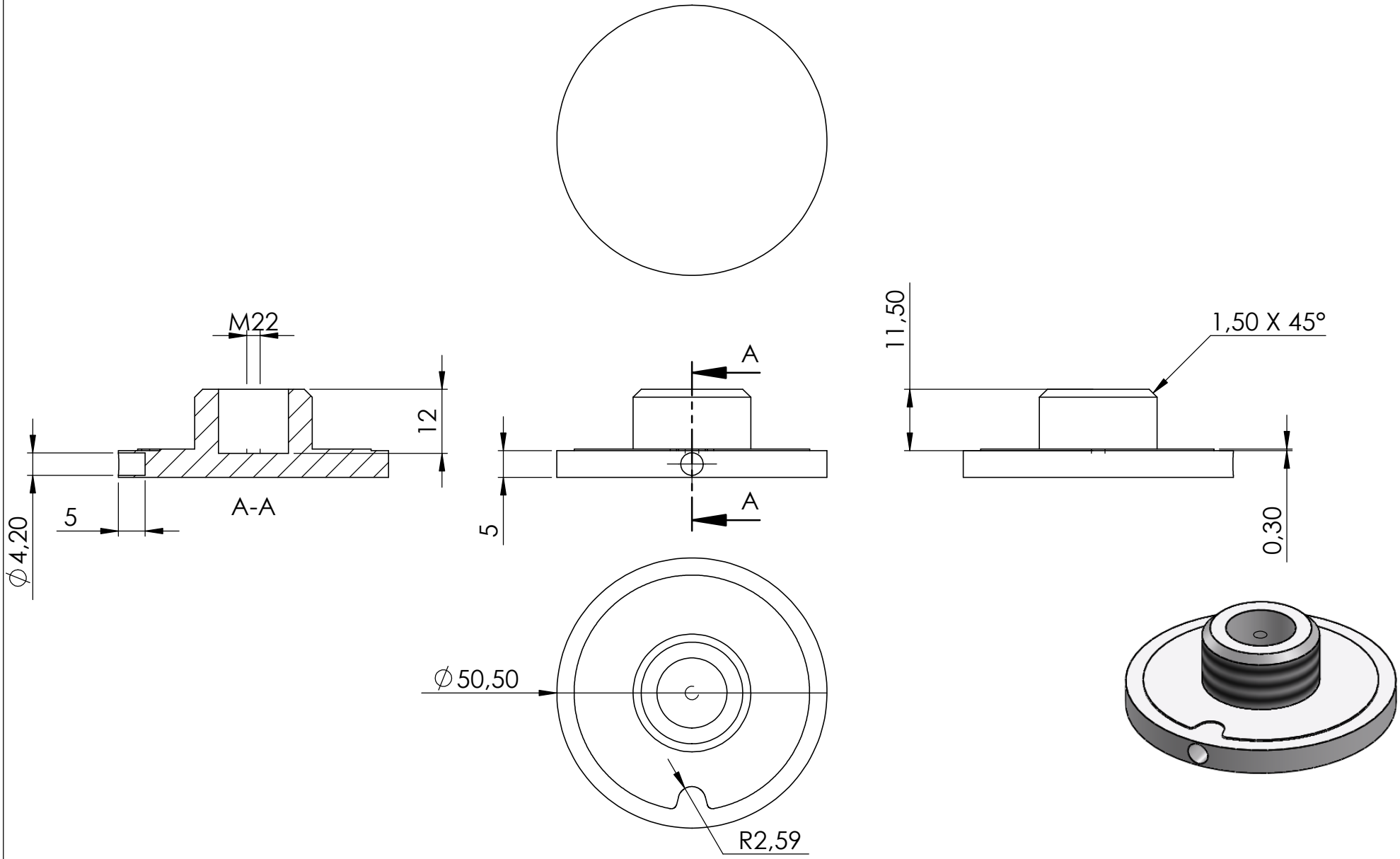
M22
12
5
A-A
⌀4,20
A
A
5
11,50
1,50 X 45°
0,30
⌀50,50
R2,59

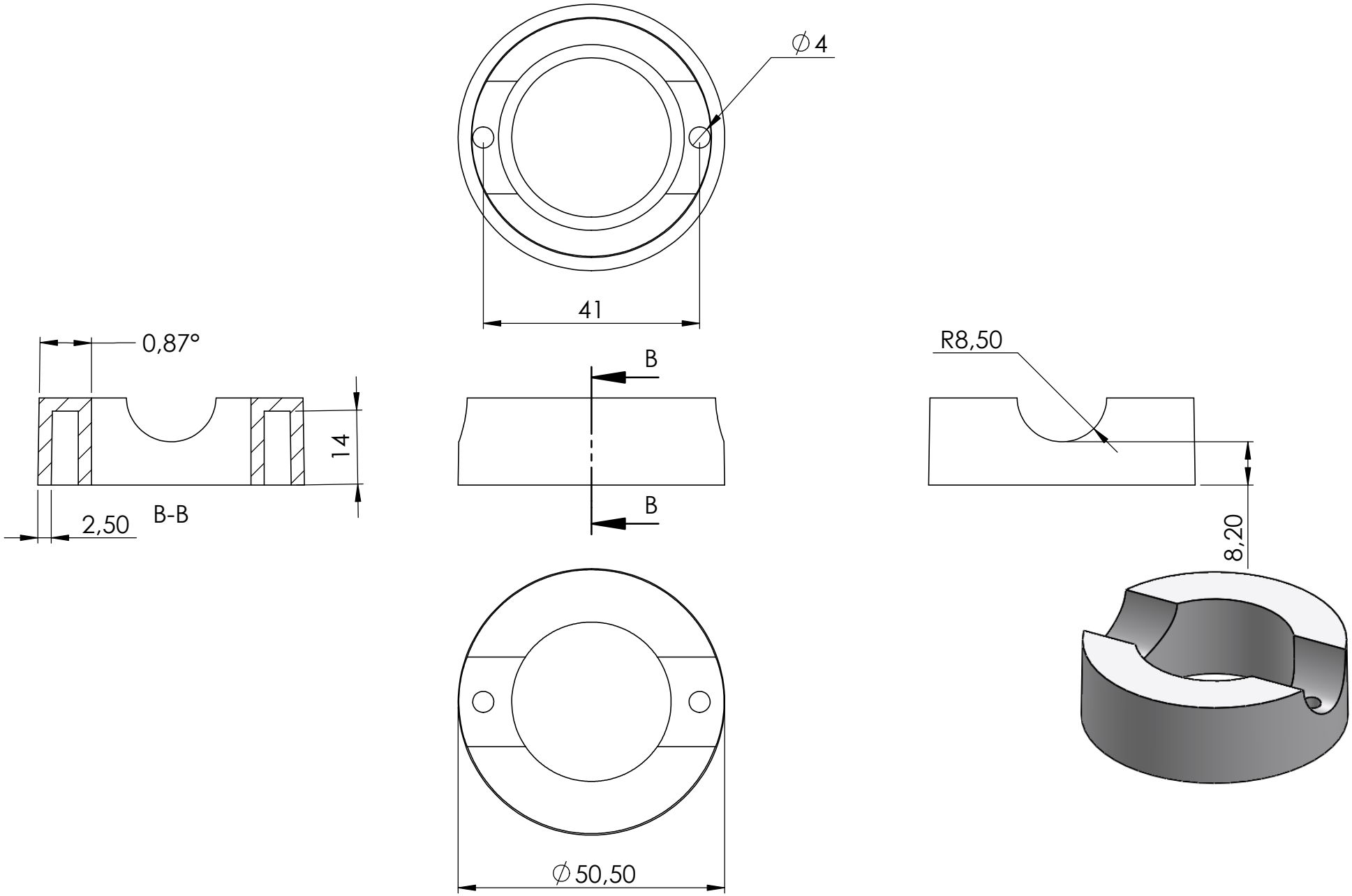
∅4
41
0,87°
14
2,50
B-B
B
B
R8,50
8,20
∅50,50

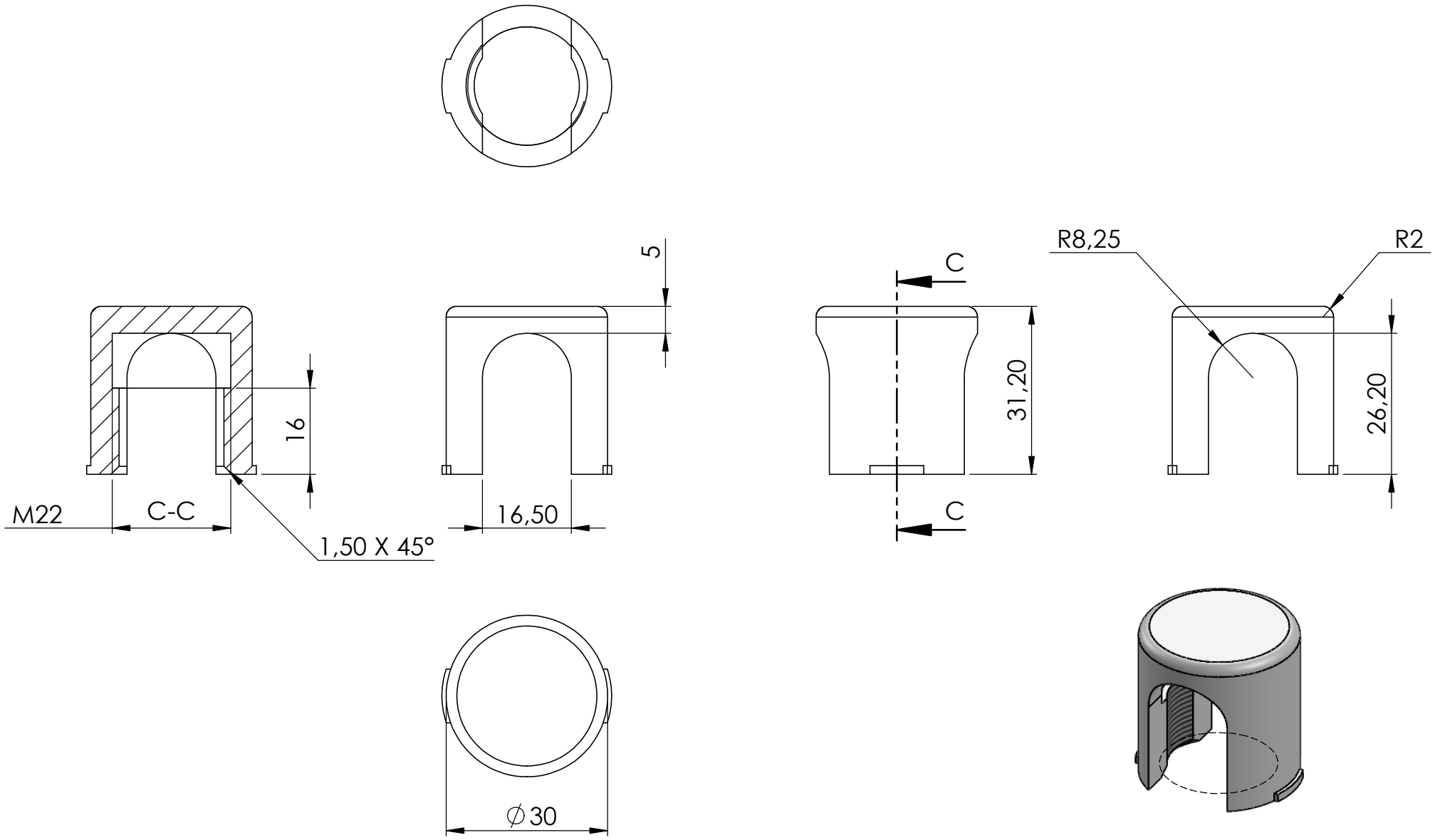
5
C
R8,25
R2
16
31,20
26,20
M22
C-C
16,50
C
1,50 X 45°
∅30

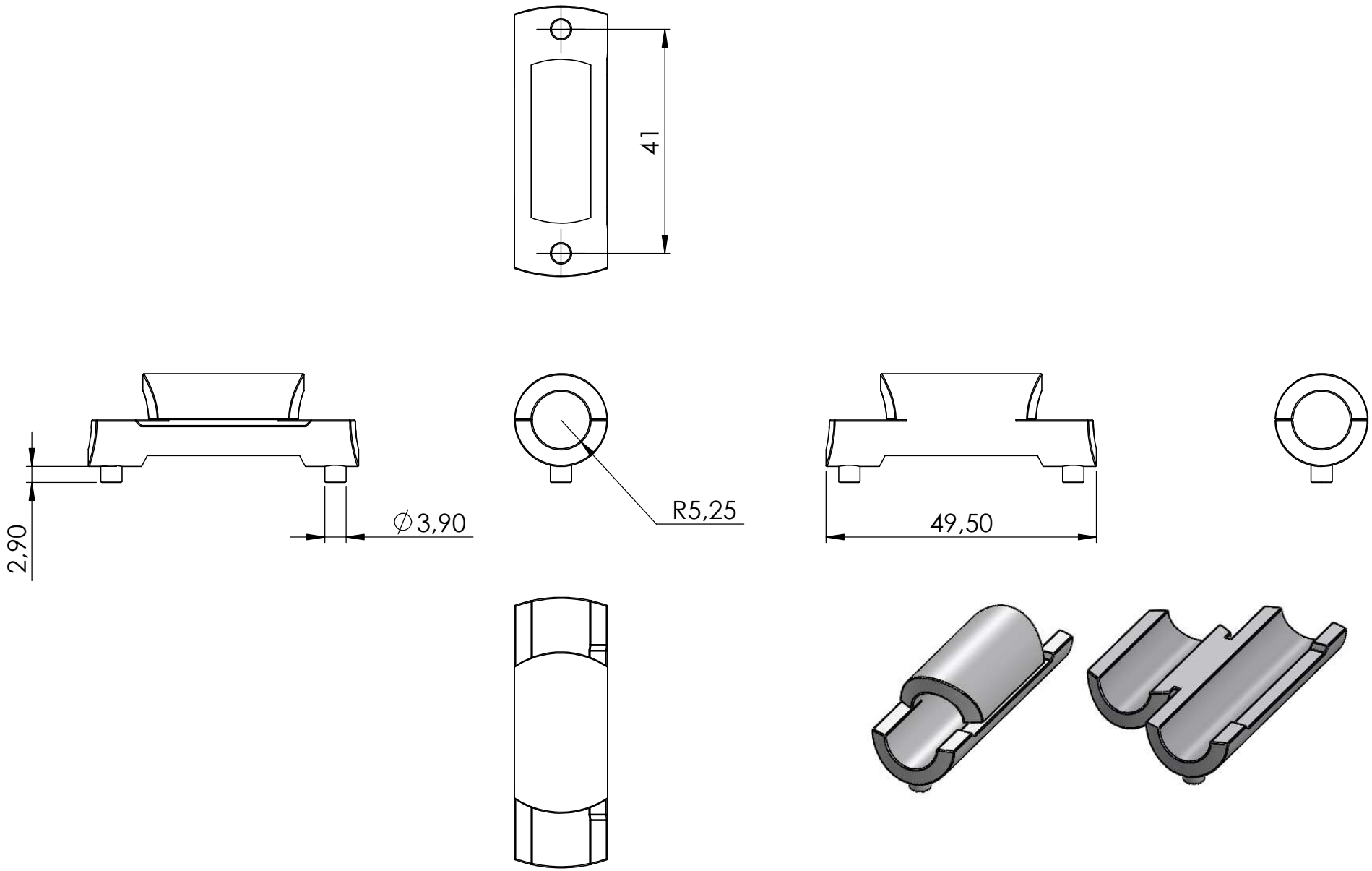
41
2,90
∅3,90
R5,25
49,50

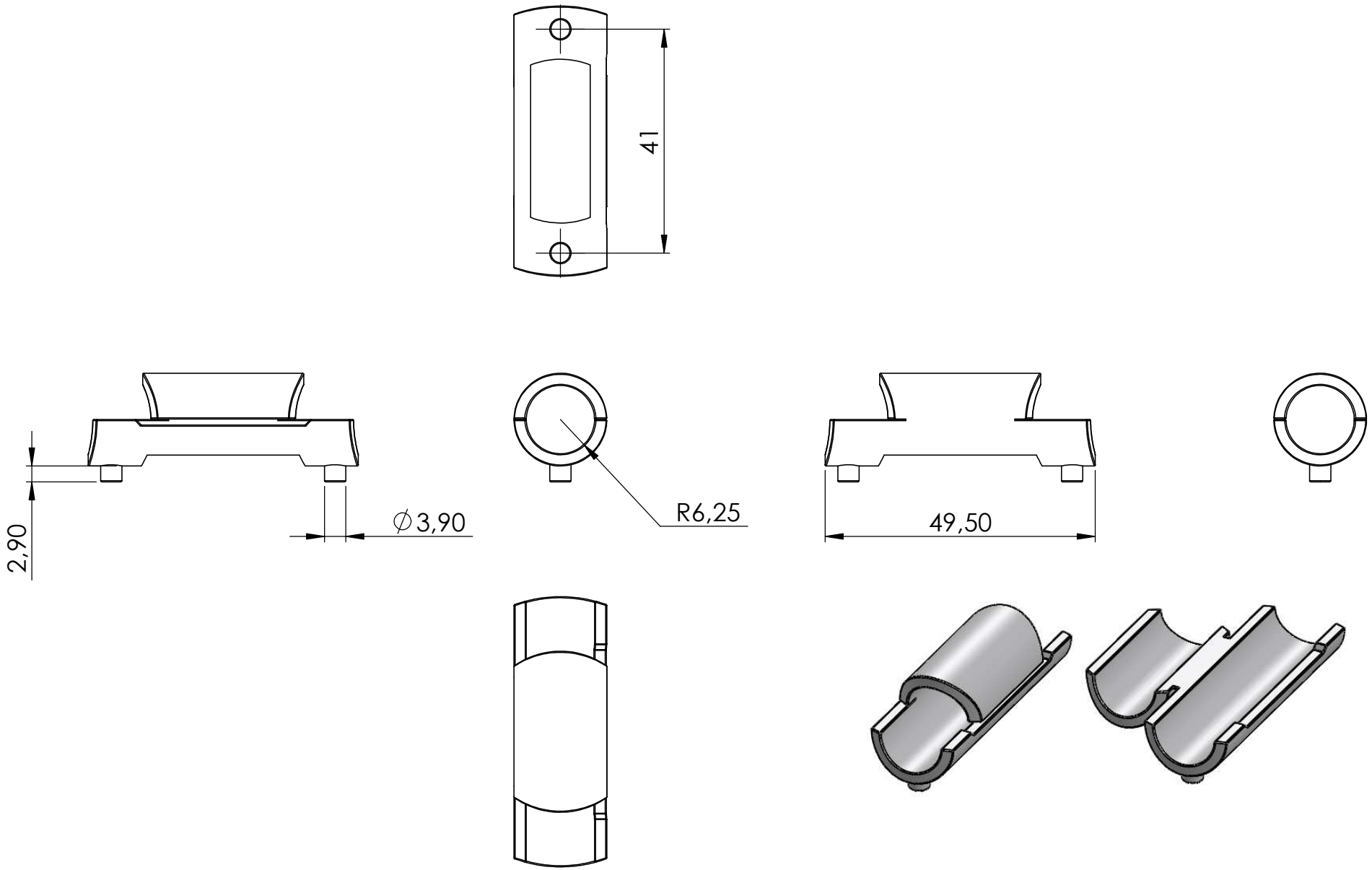
41
2,90
∅3,90
R6,25
49,50

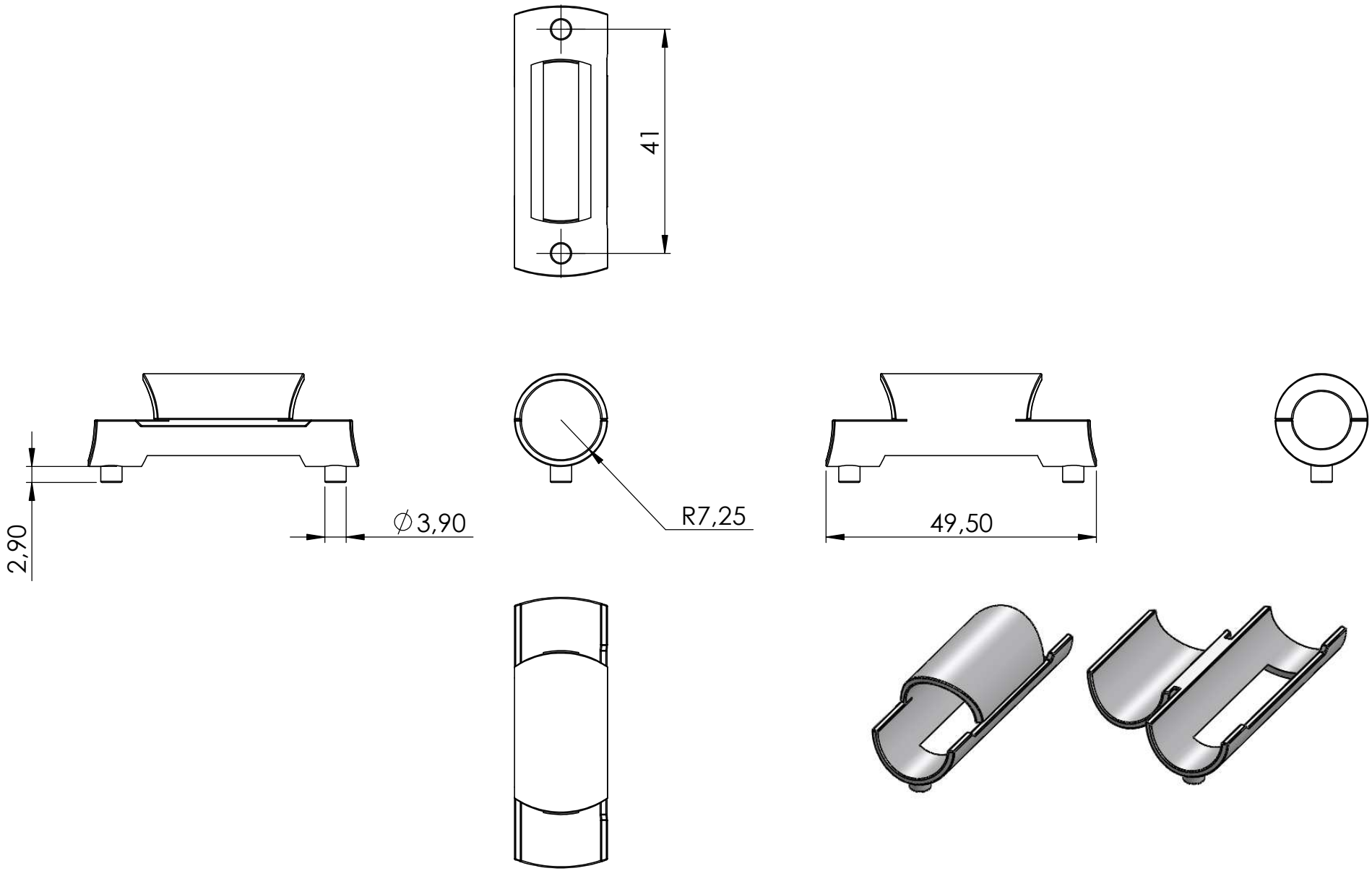
41
2,90
∅3,90
R7,25
49,50
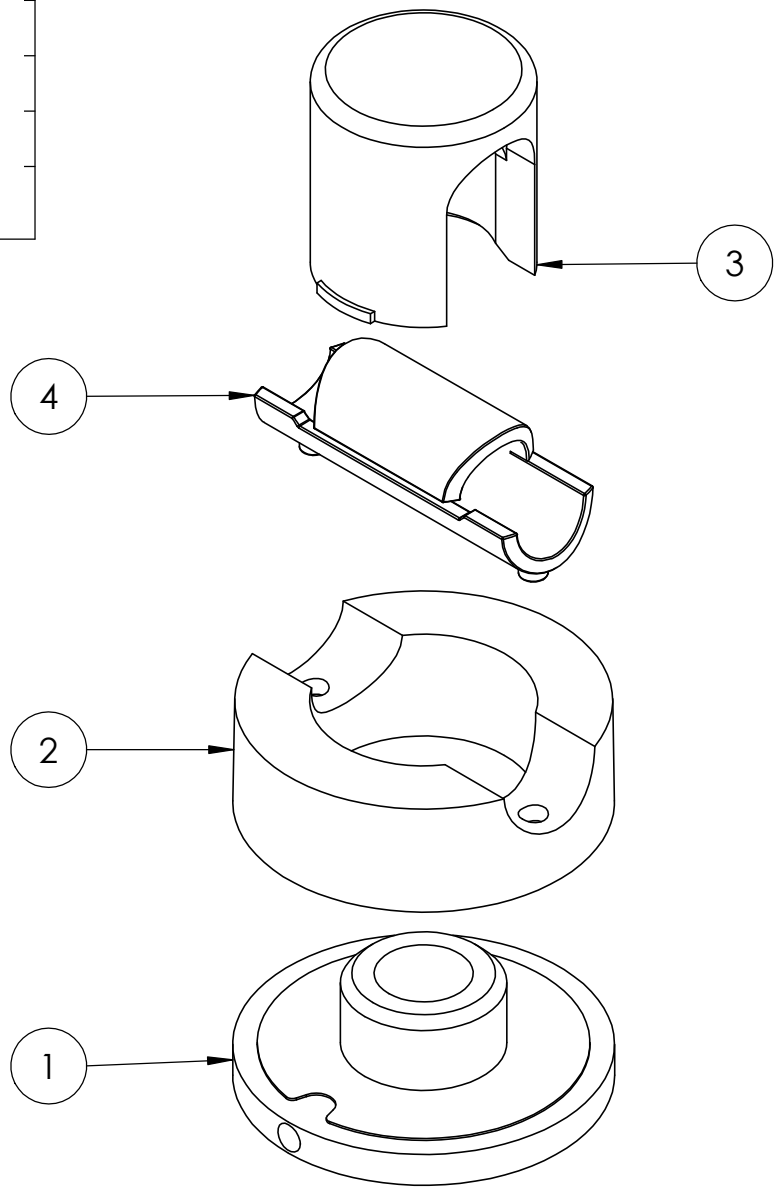
4	BR-50XX-KS Teil4 zu 12-13mm	1