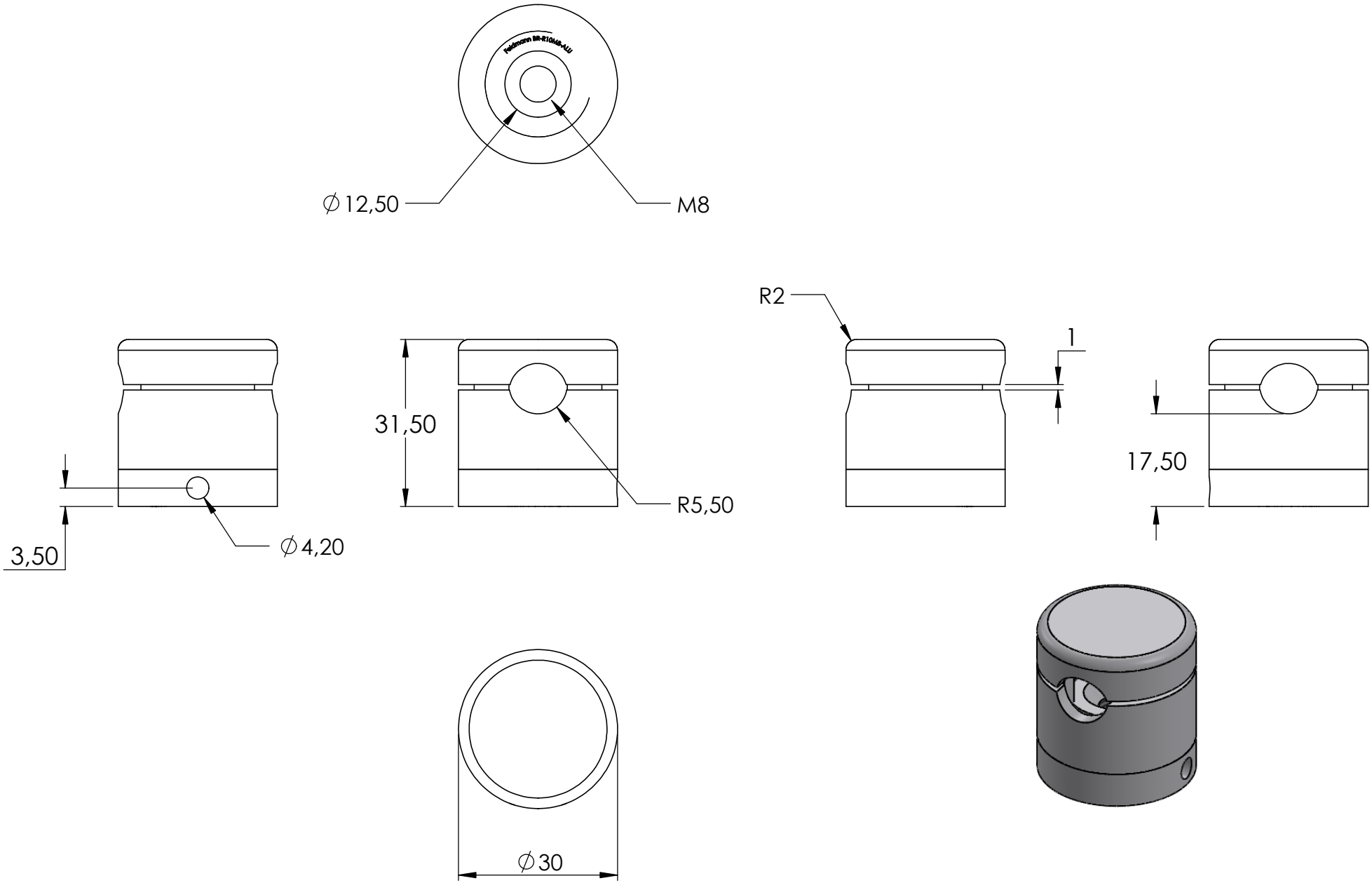
Feldmann BR-R10MB-AU
∅12,50
M8
R2
1
31,50
R5,50
17,50
3,50
∅4,20
∅30

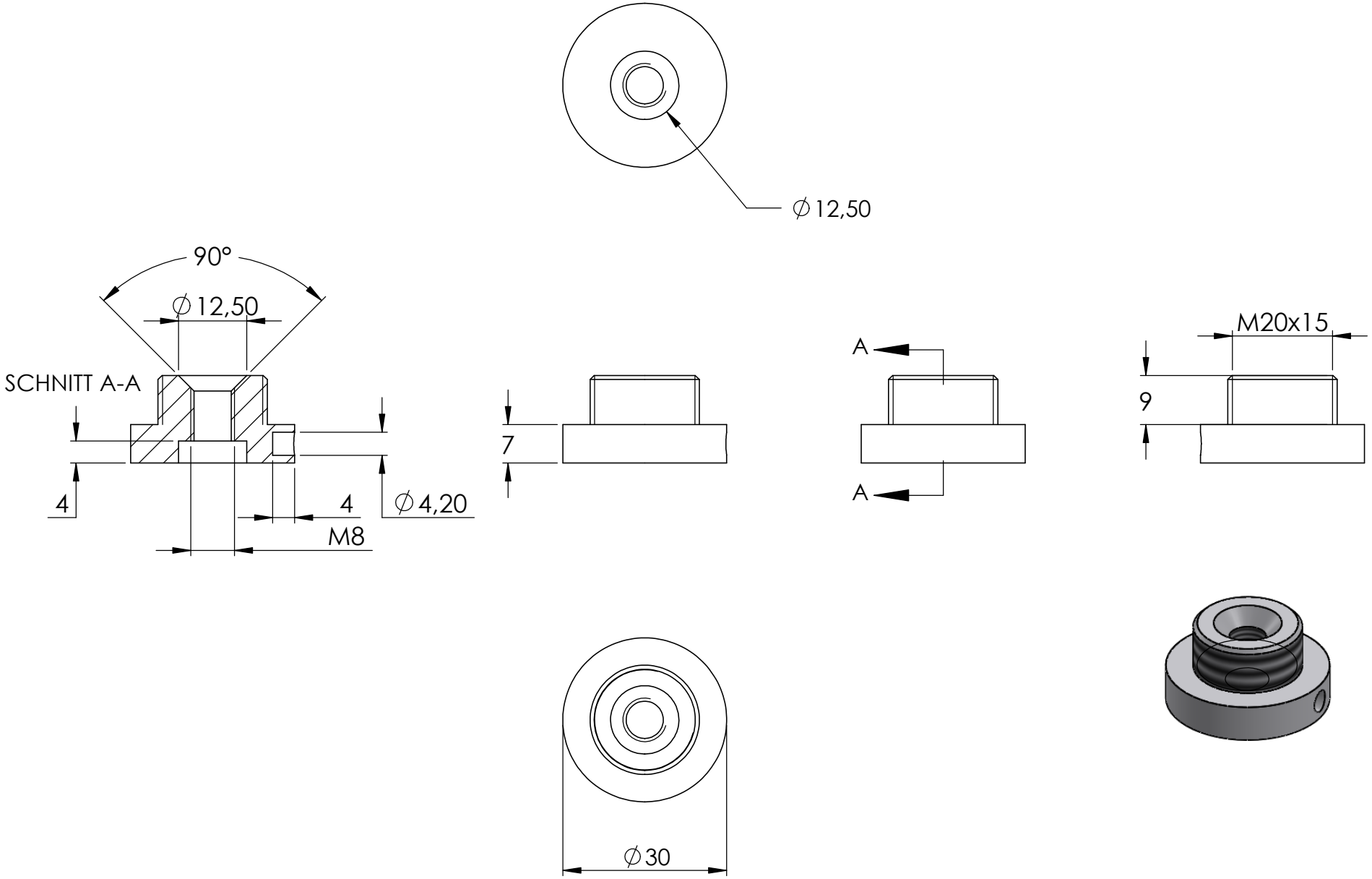
∅12,50
90°
∅12,50
SCHNITT A-A
4
4
∅4,20
M8
7
A
A
M20x15
9
∅30

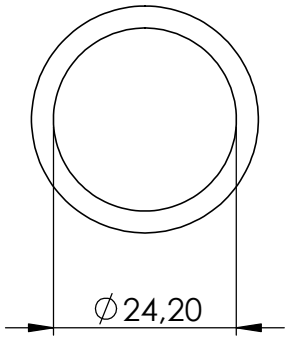
∅24,20

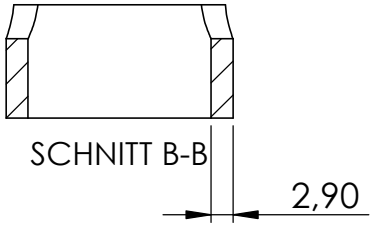
SCHNITT B-B
2,90

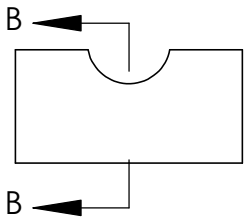
B
B

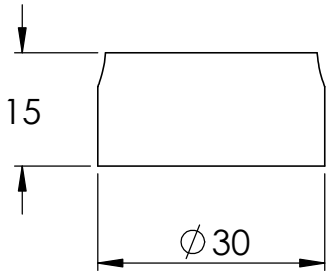
15
∅30

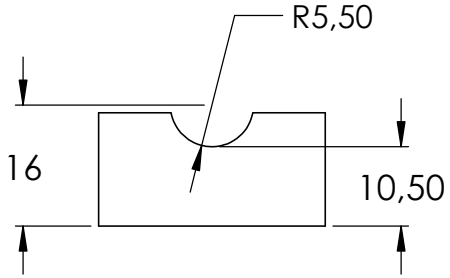
R5,50
16
10,50

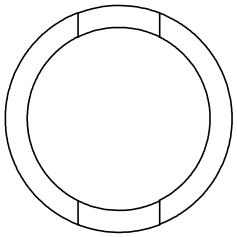

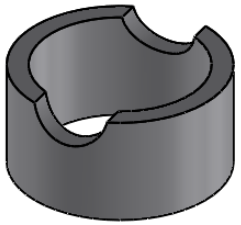

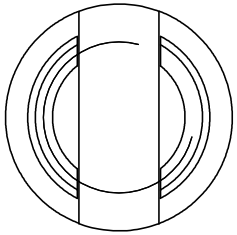

SCHNITT C-C

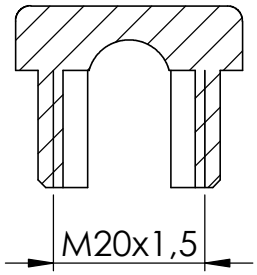

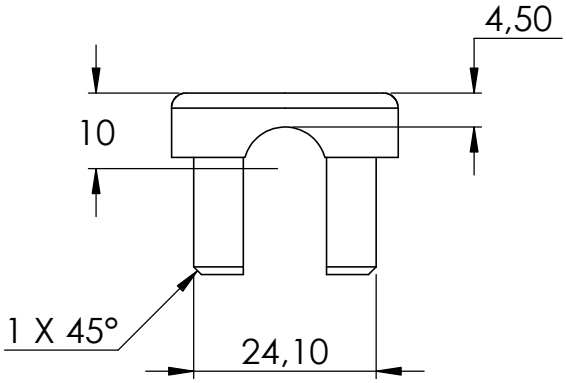

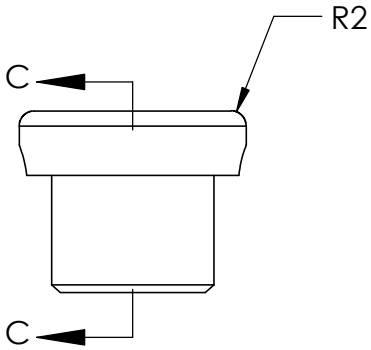

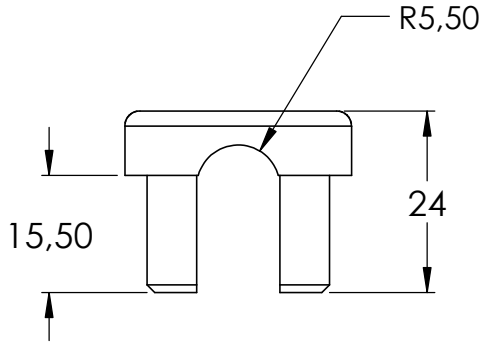

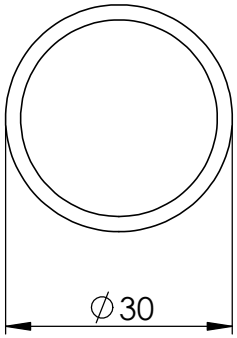

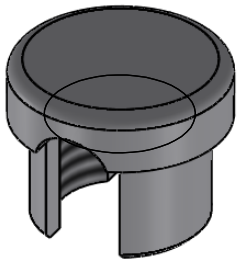

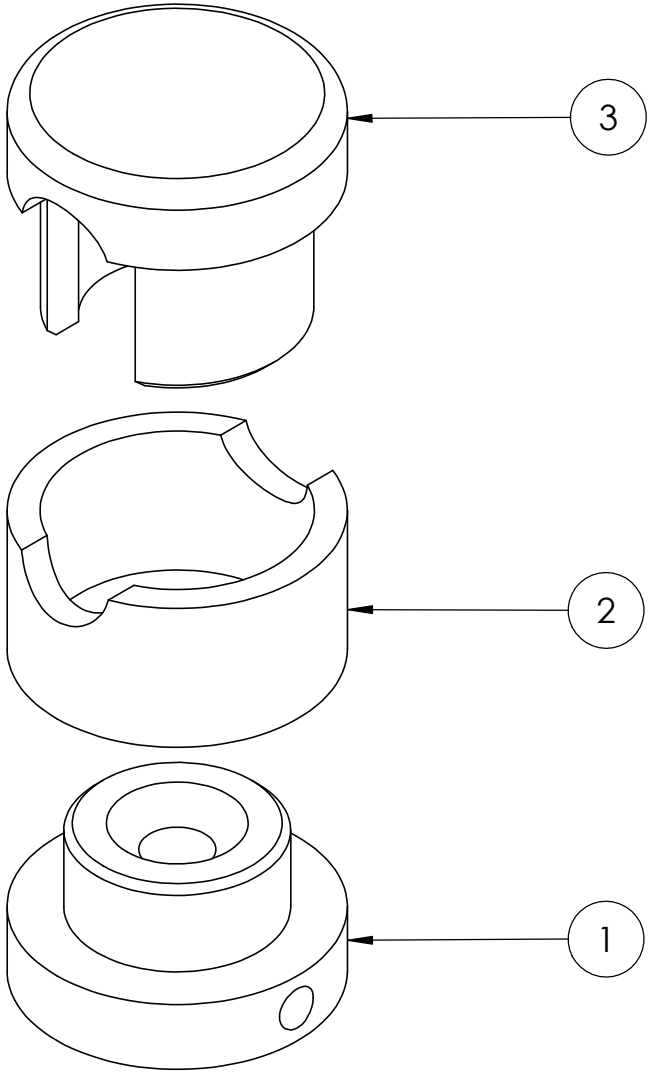
3
2
1