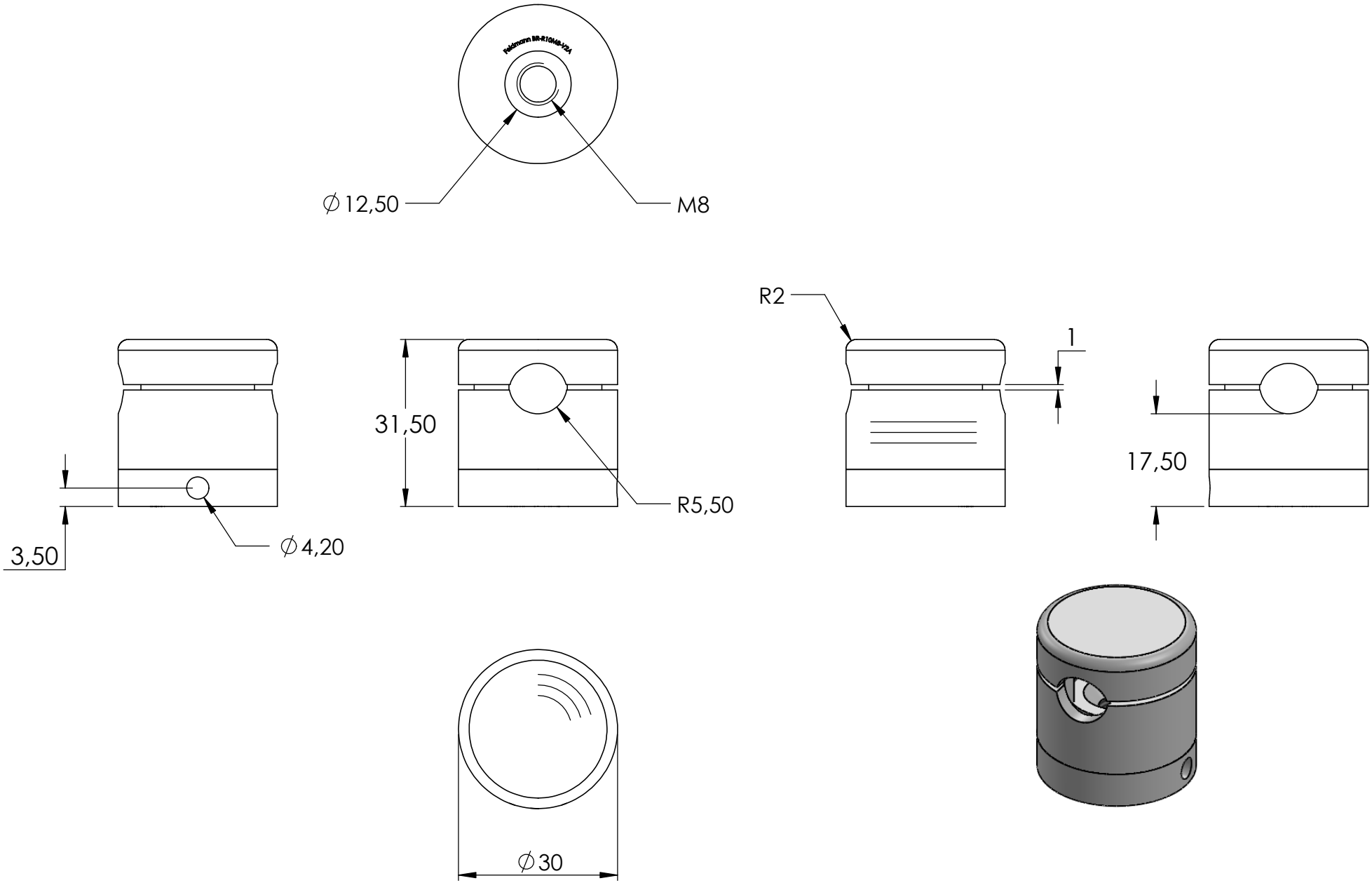
Feldmann BR-R10MB-V2A
∅12,50
M8
R2
1
31,50
R5,50
17,50
3,50
∅4,20
∅30

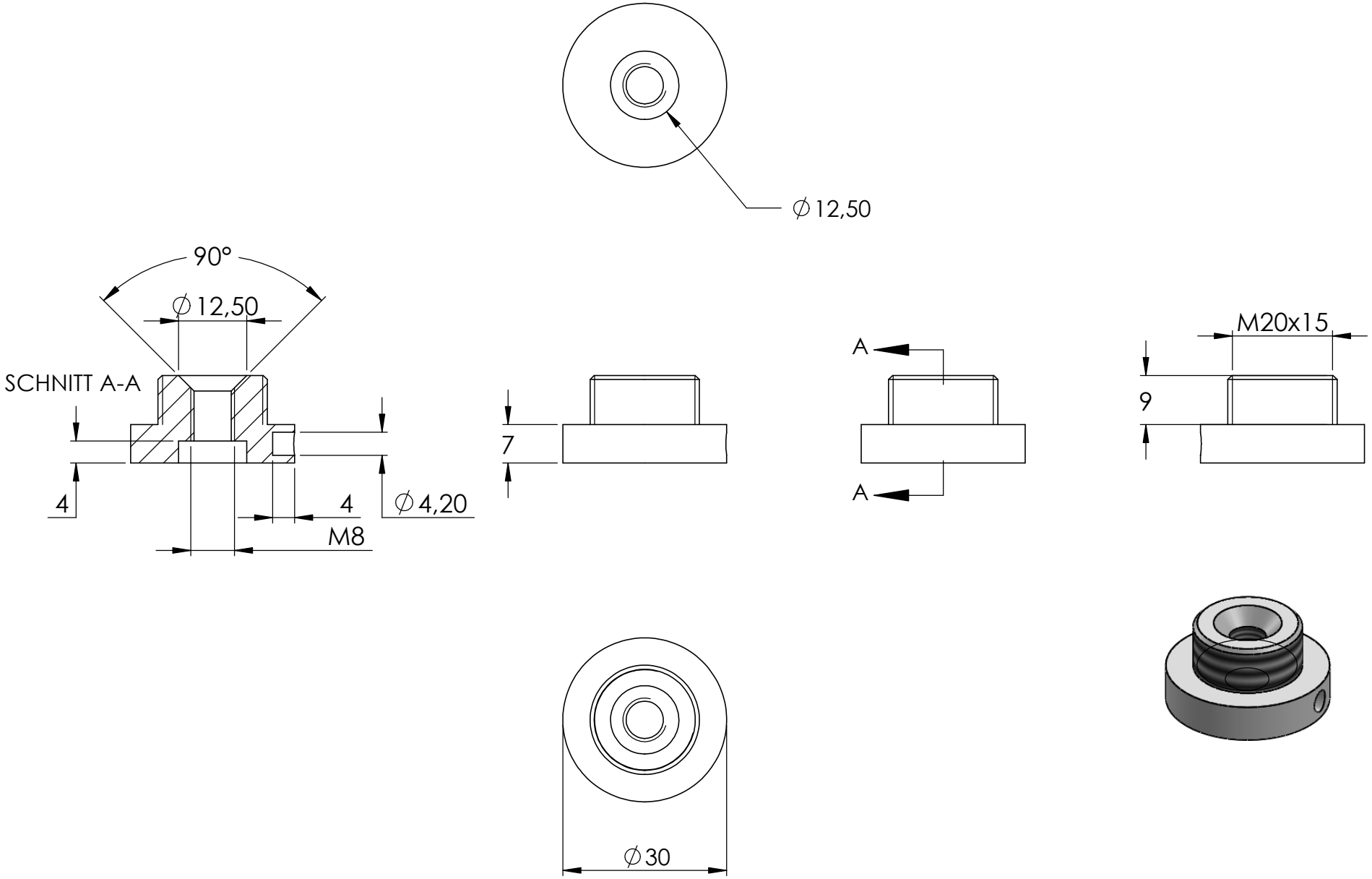
∅12,50
90°
∅12,50
SCHNITT A-A
4
4
∅4,20
M8
7
A
A
M20x15
9
∅30

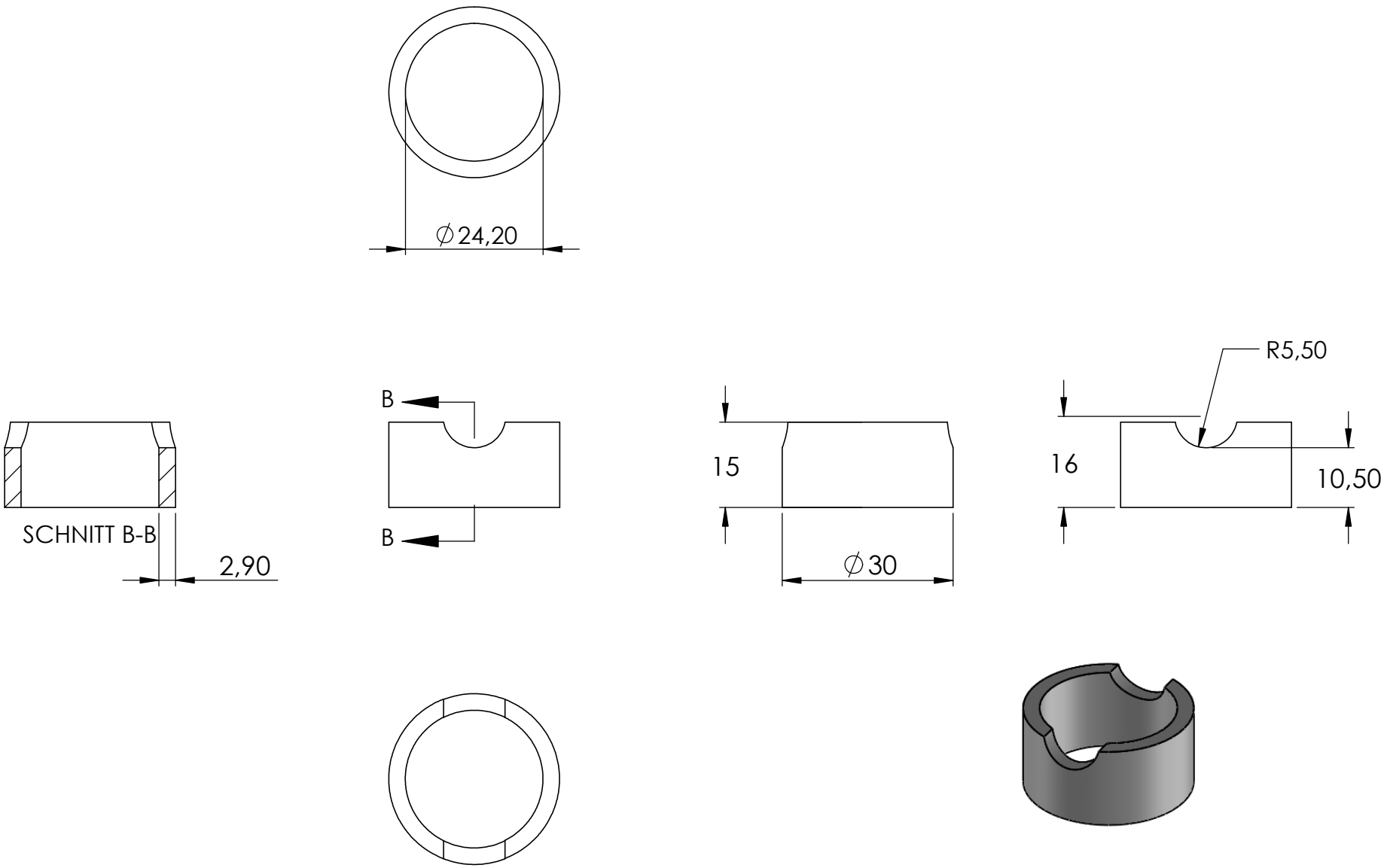
∅24,20
R5,50
B
B
15
16
10,50
SCHNITT B-B
2,90
∅30

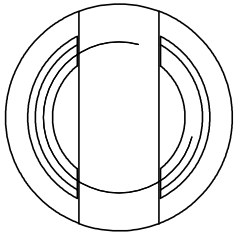

SCHNITT C-C

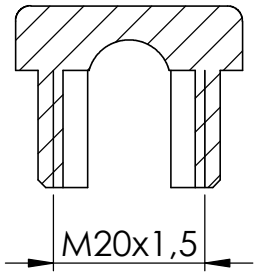

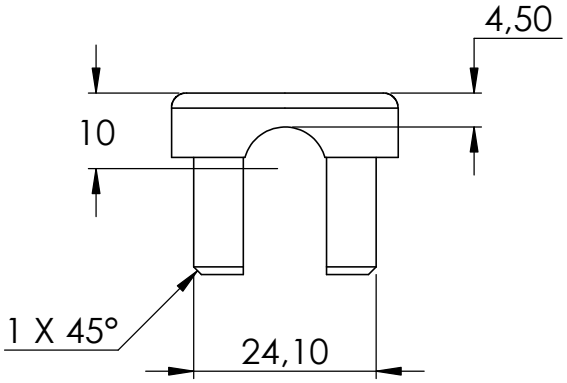

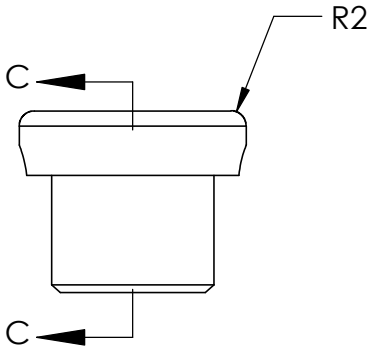

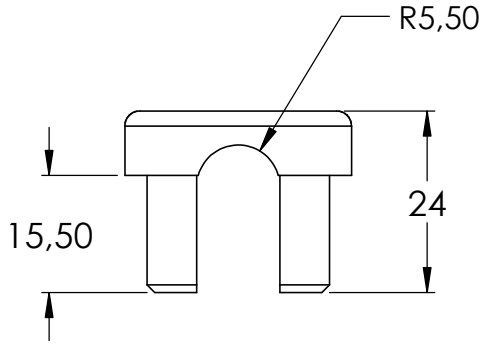

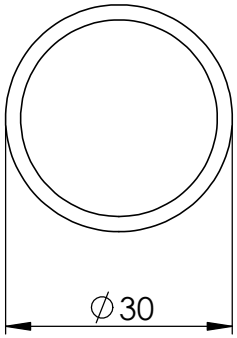

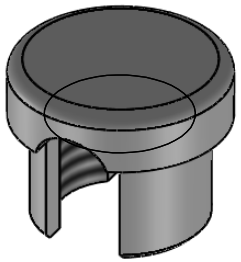

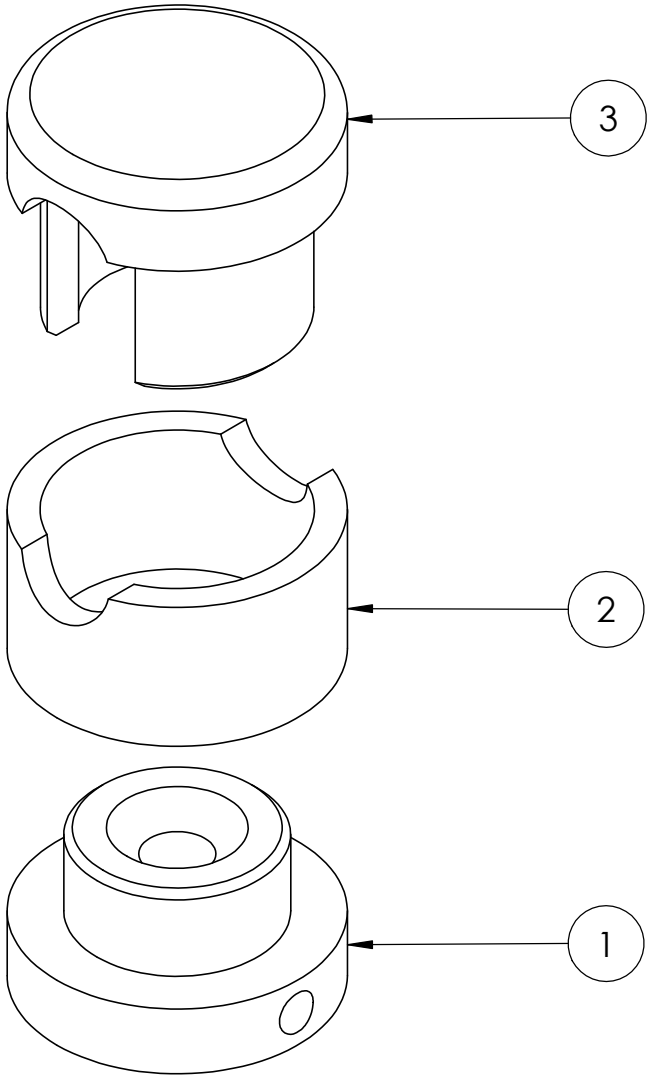
3
2
1