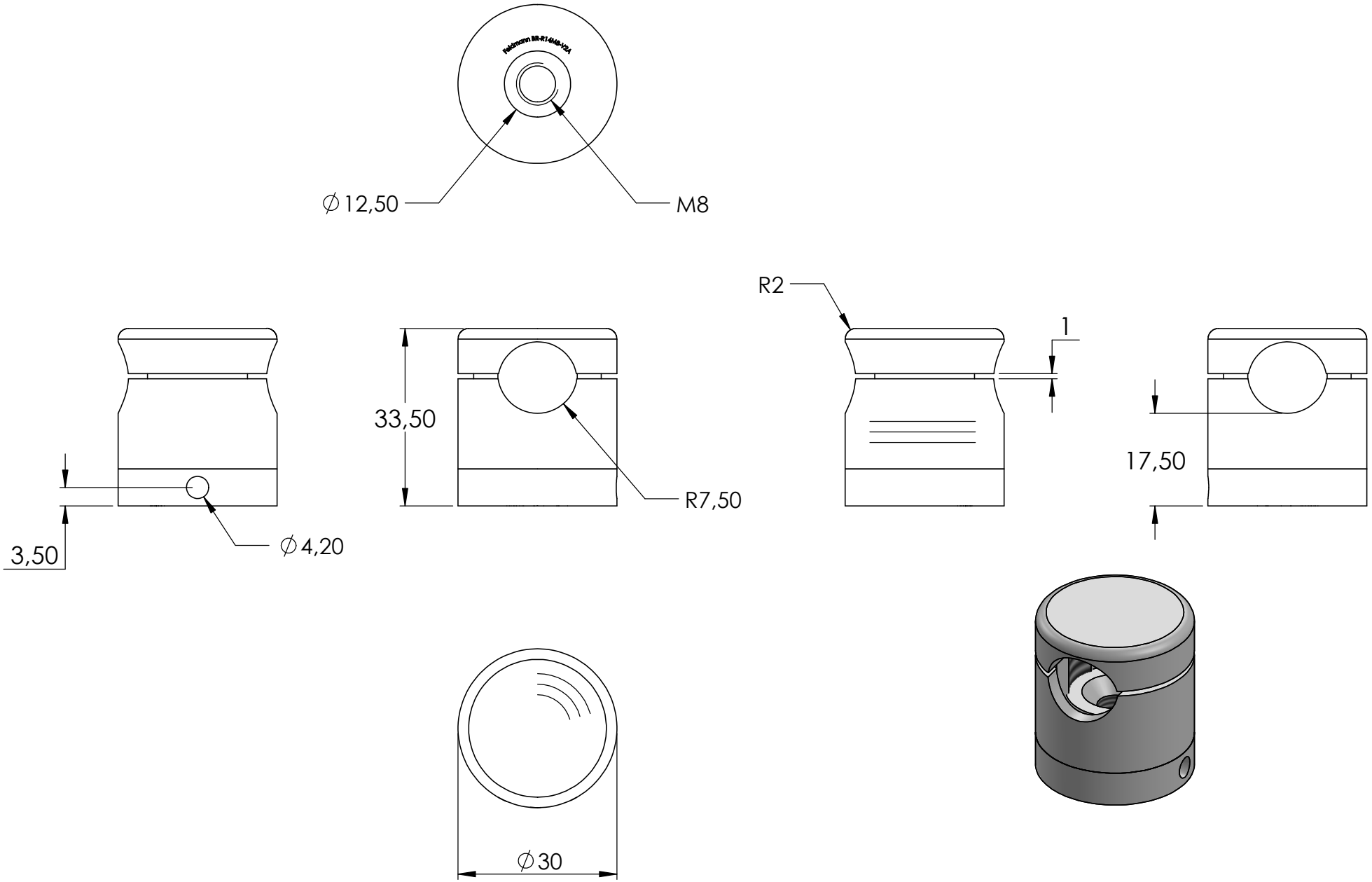
Fehlmann BR-R14MB-V2A
∅12,50
M8
R2
1
33,50
R7,50
17,50
3,50
∅4,20
∅30

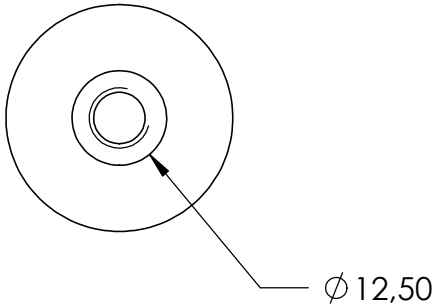
∅12,50

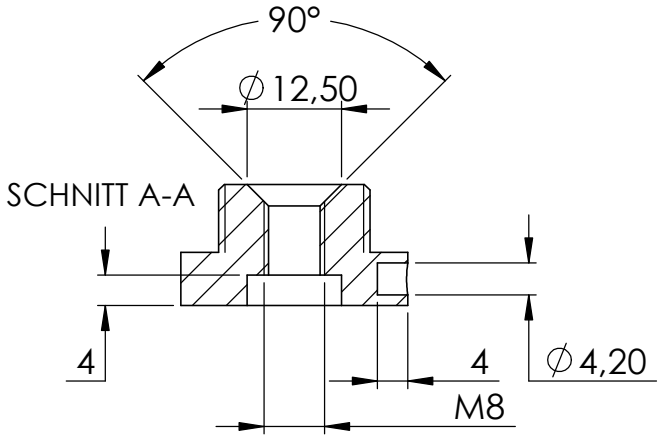
90°
∅12,50
SCHNITT A-A
4
4
∅4,20
M8

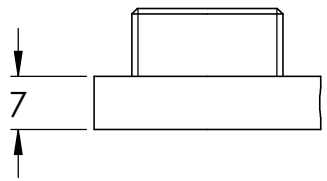
7

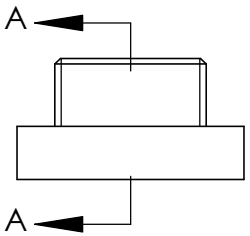
A
A

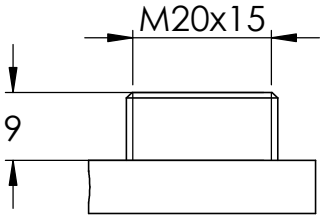
M20x15
9

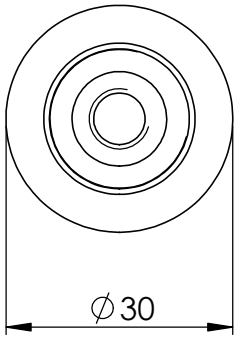
∅30

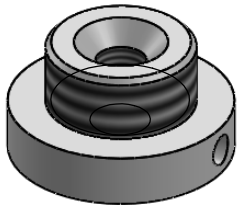

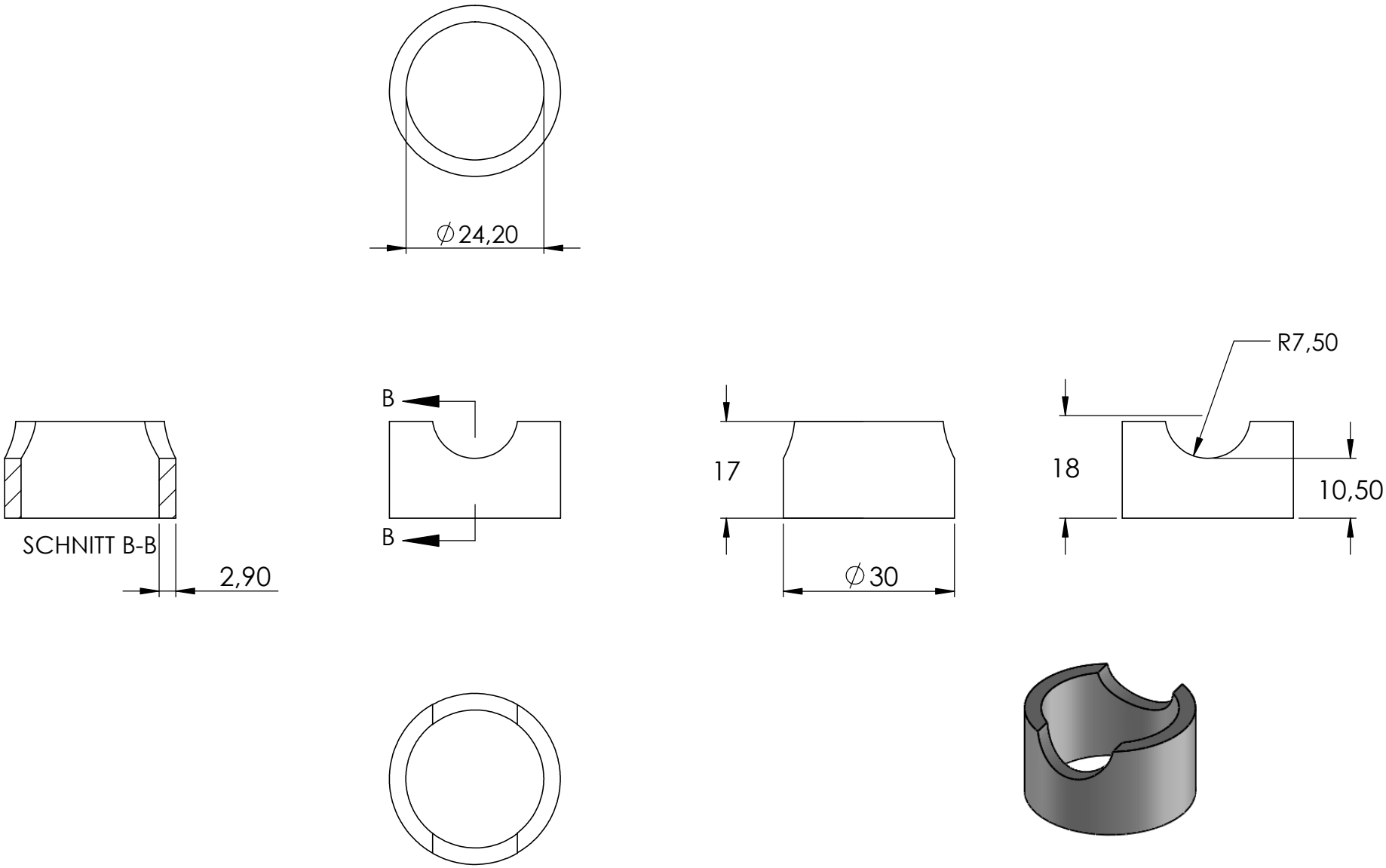
∅24,20
R7,50
B
B
17
18
10,50
SCHNITT B-B
2,90
∅30

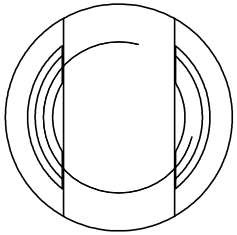

SCHNITT C-C

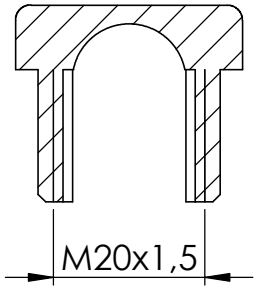

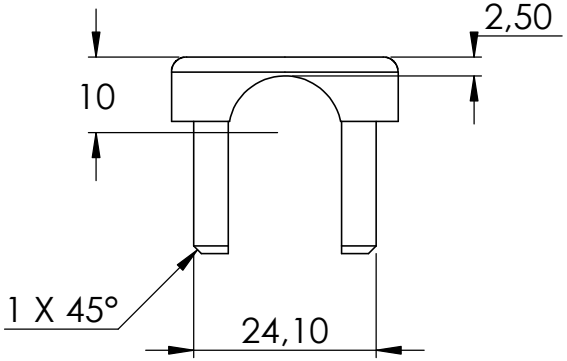

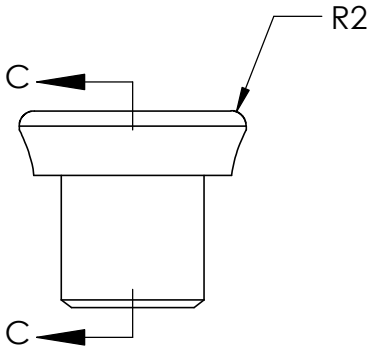

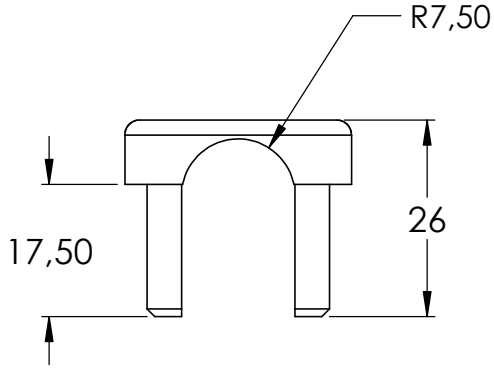

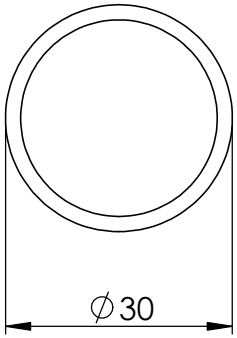

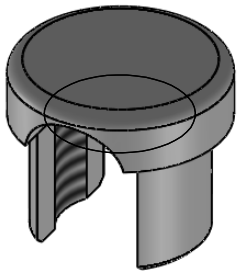

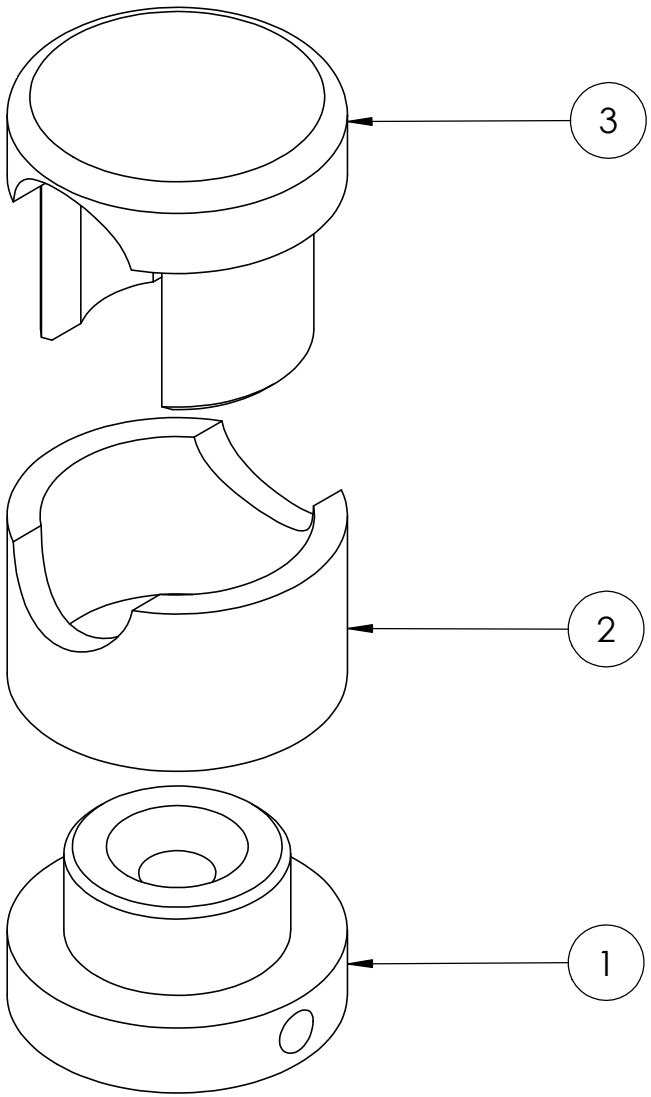
3
2
1