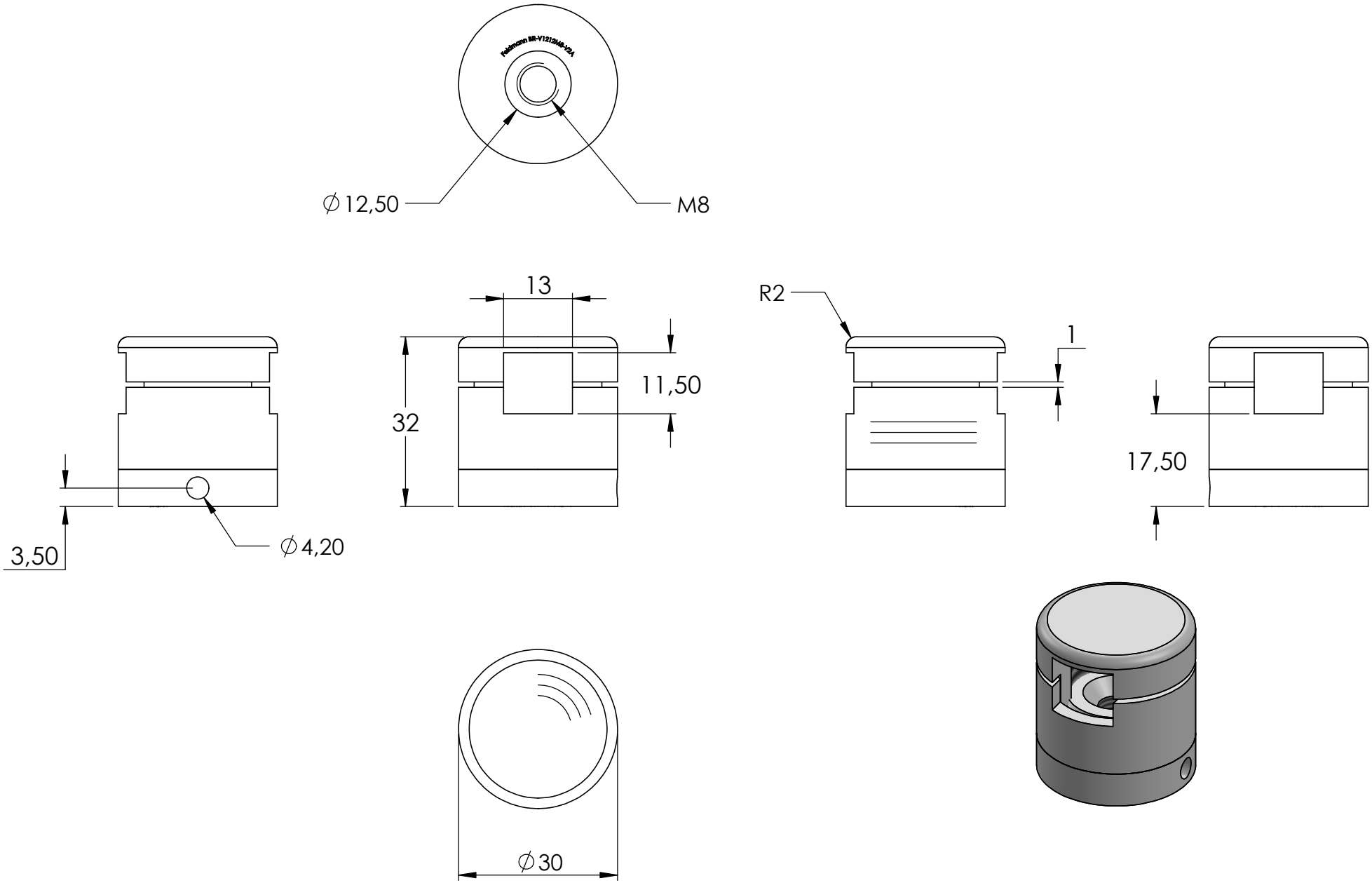
Radmann BR-V1212M8-V2A
∅12,50
M8
13
R2
1
11,50
32
17,50
3,50
∅4,20
∅30

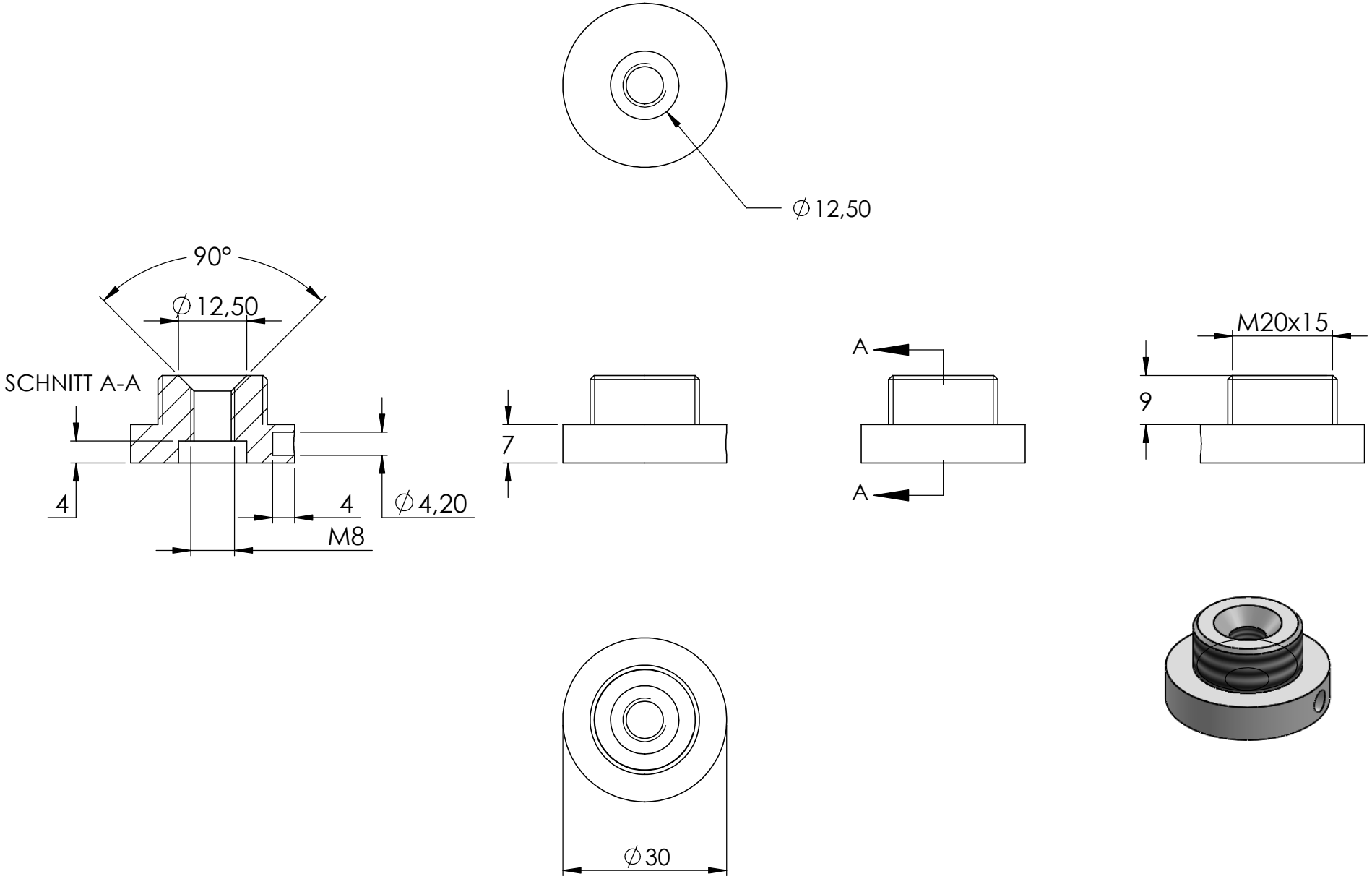
∅12,50
90°
∅12,50
SCHNITT A-A
4
4
∅4,20
M8
7
A
A
M20x15
9
∅30

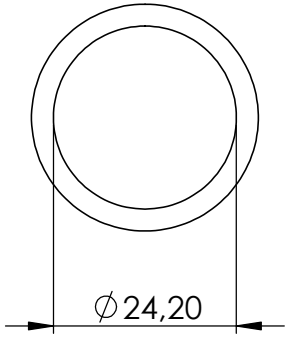
∅24,20

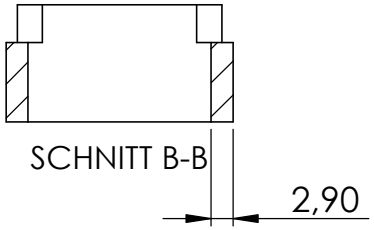
SCHNITT B-B
2,90

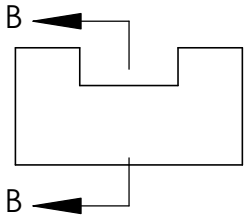
B
B

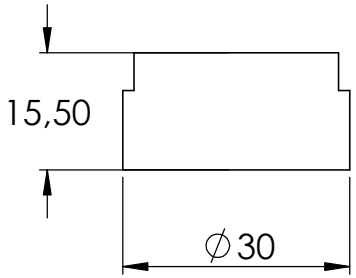
15,50
∅30

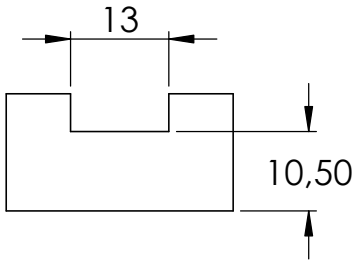
13
10,50

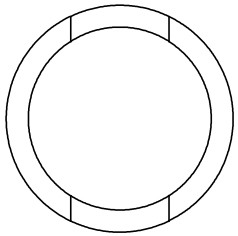

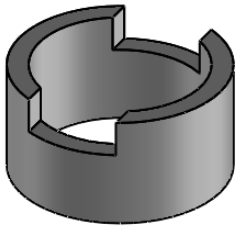

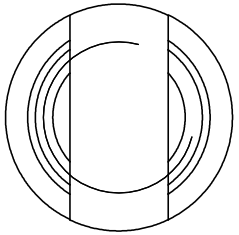

SCHNITT C-C

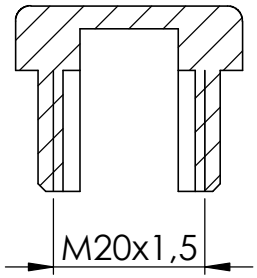

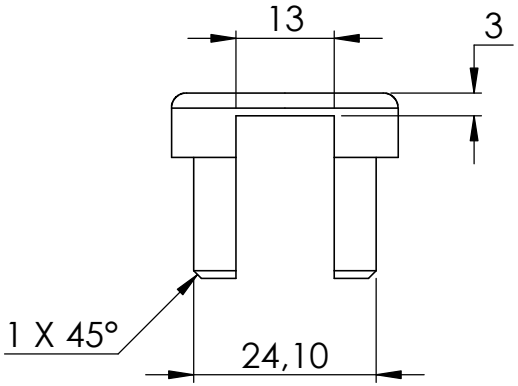

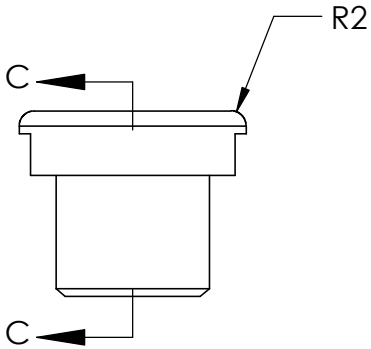

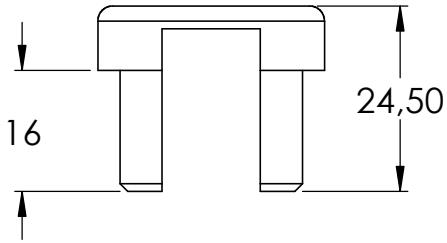

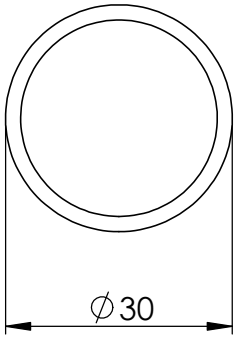

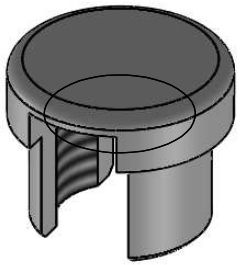

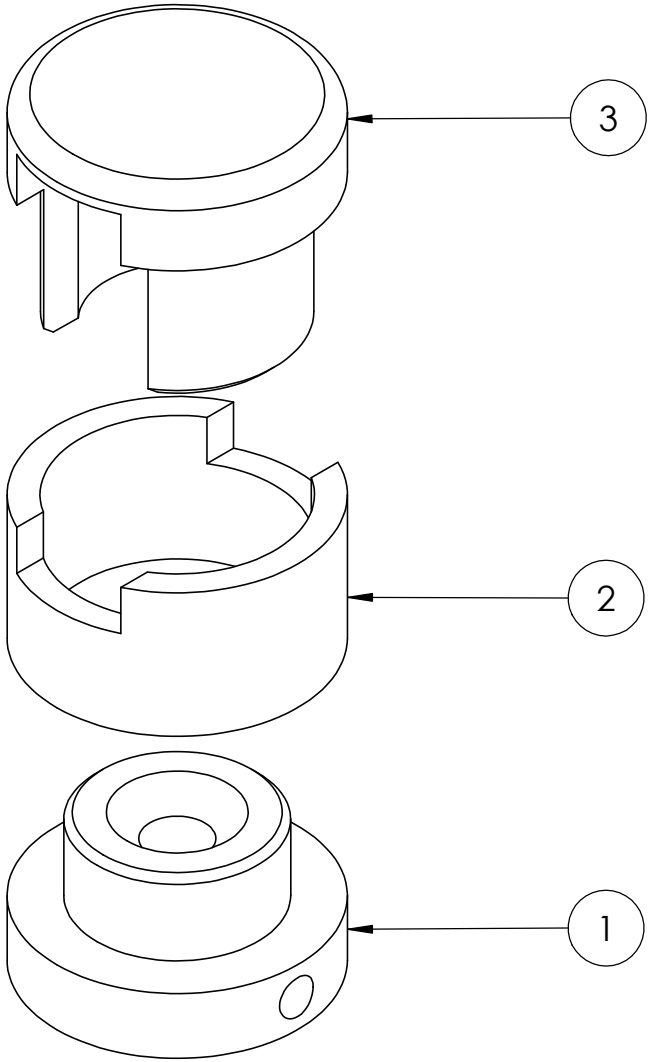
3
2
1