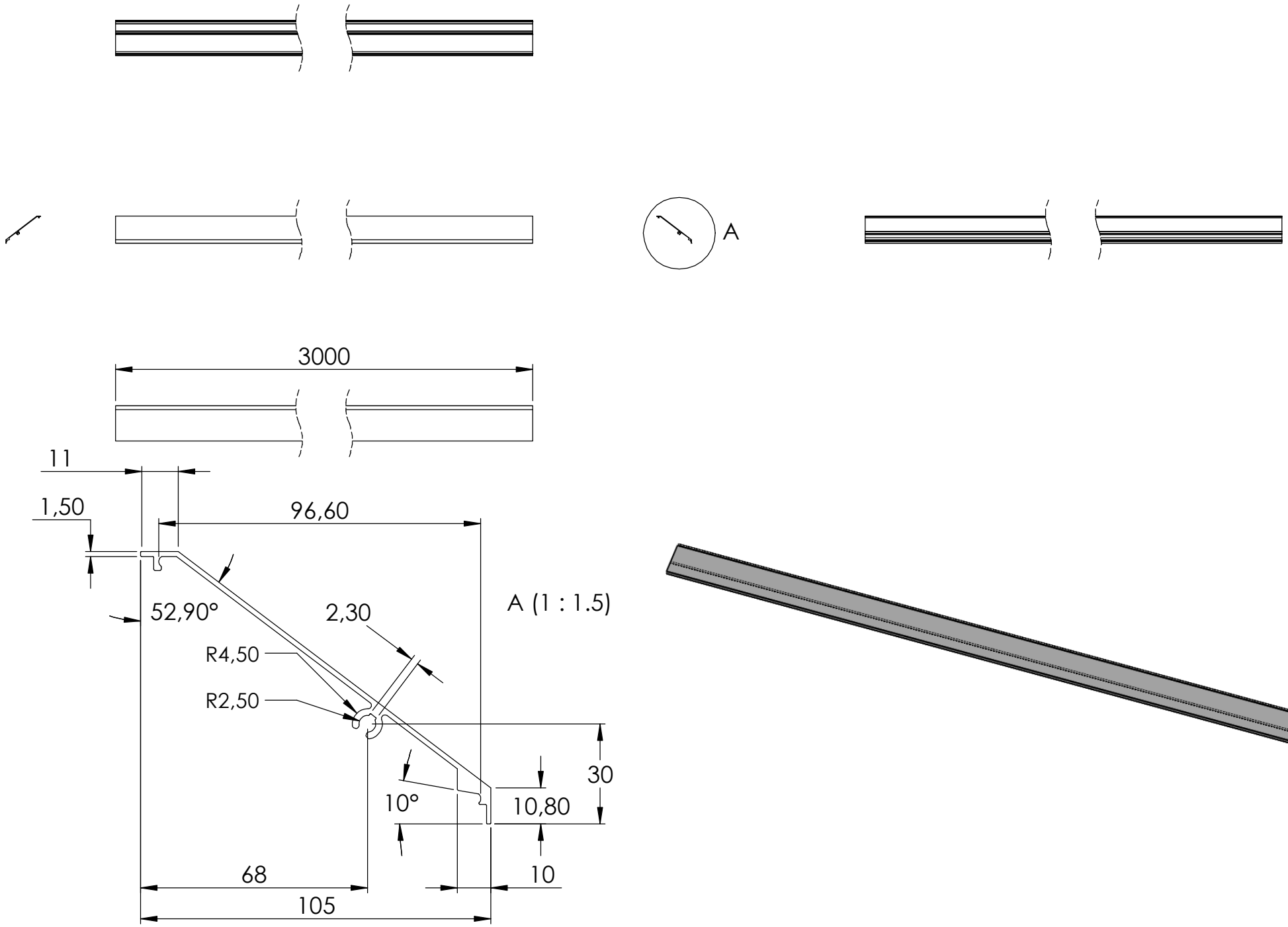
A
3000
11
1,50
96,60
52,90°
2,30
A (1 : 1.5)
R4,50
R2,50
30
10°
10,80
68
10
105